KUBE-f

MANUALE UTENTE

POS

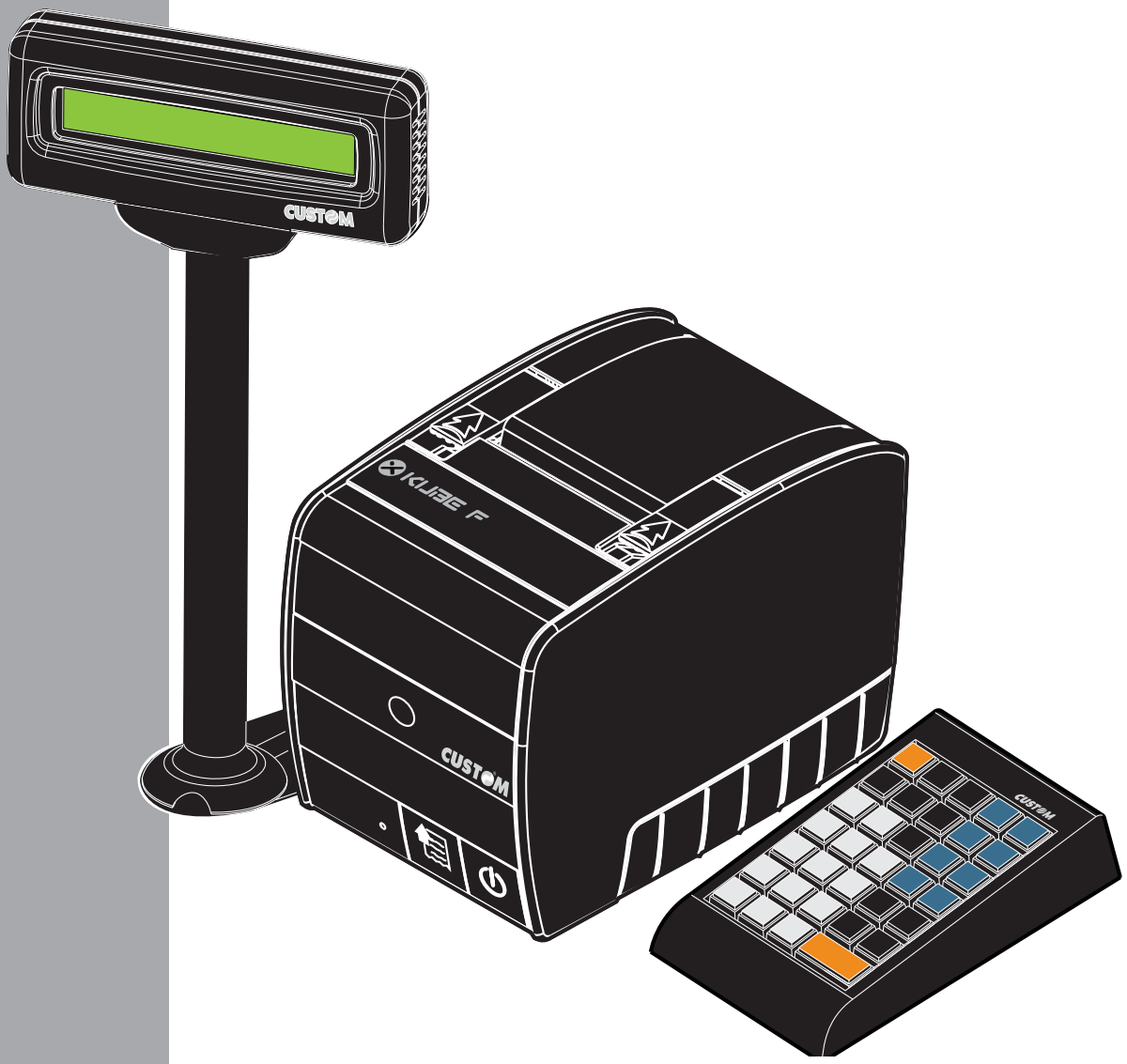

Tutti i diritti riservati. È vietata la riproduzione totale o parziale del presente manuale in qualsiasi forma, sia essa cartacea o informatica. La CUSTOM ENGINEERING S.p.A. e le risorse impiegate nella realizzazione del manuale, non si assumono nessuna responsabilità derivante dall'utilizzo dello stesso, garantendo che le informazioni contenute nel manuale sono state accuratamente verificate.
Ogni suggerimento riguardo ad eventuali errori riscontrati o a possibili miglioramenti sarà particolarmente apprezzato. I prodotti sono soggetti ad un continuo controllo e miglioramento, pertanto la CUSTOM ENGINEERING S.p.A. si riserva di modificare le informazioni contenute nel manuale senza preavviso.

Copyright © 2007 CUSTOM ENGINEERING S.p.A. – Italy

CUSTOM ENGINEERING S.p.A.
Str. Berettine 2 - 43010 Fontevivo (PARMA) - Italy
Tel. : +39 0521-680111 - Fax : +39 0521-610701
http: www.custom.biz

Assistenza Tecnica Clienti :
Email : support.pos@custom.it

SOMMARIO

1 PARTI DELLA STAMPANTE 1-1
1.1 Vista esterna frontale XKUBE-F 1-1
1.2 Vista esterna posteriore XKUBE-F 1-2

2. INTRODUZIONE 2-1
2.1 Convenzioni utilizzate nel manuale 2-1
2.2 Informazioni generali sulla sicurezza 2-1
2.3 Disimballo della stampante 2-2
2.4 Caratteristiche generali 2-3
2.4.1 Tasto ON/OFF 2-3
2.4.2 Tasto FEED 2-4
2.4.3 LED di stato (Multifunzione) 2-4

3. INSTALLAZIONE ED UTILIZZO 3-1
3.1 Connessioni 3-2
3.1.1 Connettore alimentazione 3-3
3.1.2 Connettore del cassetto 3-3
3.2 Utilizzo 3-4
3.2.1 Cambio rotolo carta 3-4
3.2.2 Inceppamento taglierina 3-5
3.2.3 Dispositivo Giornale di Fondo Elettronico (DGFE) 3-6
3.2.4. Pulizia stampante 3-7

4. USO 4-1
4.1 Tastiera 4-1
4.1.1 Tastiera 73 tasti 4-1
4.1.2 Tastiera 35 tasti 4-1
4.2 Vendite su reparto o su PLU 4-1
4.3 Correzioni 4-2
4.4 Sconti e maggiorazioni 4-2
4.5 Abbuono 4-2
4.6 Chiusura della transazione 4-2
4.7 Forme di pagamento 4-2
4.8 Incassi diretti 4-3
4.9 Pagamenti diretti 4-3
4.10 Personalizzazione 4-4
4.11 Rapporti 4-4
4.12 Funzioni speciali 4-4
4.13 Prestazioni principali 4-5

5. SEQUENZE OPERATIVE 5-1
5.1 Vendite su Reparto o su PLU 5-1
5.2 Vendite con i REPARTI 5-1
5.3 Inserimento C.F. Cliente 5-1
5.4 Vendita con i PLU 5-2
5.5 Battuta singola 5-2

6. CORREZIONI 6-1
6.1 Correzione ultimo articolo inserito 6-1
6.2 Correzione articoli inseriti prima della chiusura 6-1
6.3 Annullo completa operazione 6-2
6.4 Sconti e maggiorazioni 6-2
6.5 Sconto in percentuale 6-3
6.6 Maggiorazione percentuale 6-4

7. PAGAMENTI 7-1
7.1 Contante 7-1
7.2 Pagamento misto 7-2
7.3 Assegni 7-2
7.4 Chiusura con pagamento in assegno con importo superiore e calcolo del resto 7-3
7.5 Chiusura con carta di Credito 7-3
7.6 Chiusura a Credito 7-4

8. FUNZIONI ACCESSORIE 8-1
8.1 Funzioni Speciali 8-1
8.1.1 Visualizzazione o stampa del Totale parziale 8-1
8.1.2 Selezione dell'operatore 8-1
8.1.3 Interrogazione prezzo PLU 8-1
8.1.4 Stampa automatica intestazione codice fiscale cliente 8-2
8.2 Recupero Credito 8-3
8.3 Stampa di un preconto 8-3
8.4 Richiamo del preconto per stampare scontrino fiscale 8-3
8.5 Inserimento di un numero non sommante (come identificativo) 8-3
8.6 Salvataggio Archivi (Backup Flash >MMC) 8-4
8.7 Recupero Archivi (Restore MMC > Flash) 8-4

9. RAPPORTI / AZZERAMENTI 9-1
9.1 Elenco dei Rapporti 9-1
9.2 Giornaliero 9-1
9.3 Finanziario 9-2
9.4 Finanziario Storico 9-3
9.5 Fascia Oraria 9-3
9.6 Fascia Oraria Storica 9-4
9.7 Reparti 9-4
9.8 Reparti Storico 9-5
9.9 Selettivo Reparti 9-5
9.10 PLU 9-6
9.11 PLU Storico 9-6
9.12 Selettivo PLU 9-7
9.13 Operatori 9-7
9.14 Operatori Storico 9-8
9.15 Clienti 9-9
9.16 Lettura memoria fiscale 9-10
9.16.1 Stampa completa memoria 9-10
9.16.2 Stampa da data a data 9-10
9.16.3 Stampa da chiusura a chiusura 9-11
9.17 Lettura giornale elettronico (DGFE) 9-12
9.17.1 Stampa completa giornale 9-12
9.17.2 Stampa da data a data 9-13
9.17.3 Stampa da scontrino a scontrino in una data 9-14
9.18 Azzeramenti multipli 9-14
9.19 Azzeramenti multipli storici 9-14
9.20 Azzeramento numero Fattura 9-15

10. PERSONALIZZAZIONI 10-1
10.1 Programmazione degli archivi 10-1
10.2 Sequenza di accesso 10-2
10.3 Archivio Reparti 10-3
10.3.1 Modifica 10-3
10.3.2 Aggiungi 10-4
10.3.3 Elimina 10-4
10.4 Archivio PLU 10-4
10.4.1 Modifica 10-5
10.4.2 Aggiungi 10-5
10.4.3 Elimina 10-6
10.5 Archivio Clienti 10-6
10.5.1 Modifica 10-6
10.5.2 Aggiungi 10-7
10.5.3 Elimina 10-7
10.6 Archivio Operatori 10-8
10.6.1 Modifica 10-8
10.6.2 Aggiungi 10-8
10.6.3 Elimina 10-9
10.7 AZZERAMENTI MULTIPLI 10-9
10.8 CAMBIO DATA E ORA 10-10
10.9 PROGRAMMAZIONE INTESTAZIONE SCONTRINO 10-10
10.10 PROGRAMMAZIONE OPZIONI DI FUNZIONAMENTO 10-11
10.11 PROGRAMMAZIONE OPZIONI VISUALIZZAZIONE 10-12

10.12 PROGRAMMAZIONE OPZIONI STAMPA INTERNA 10-12

APPENDICE A - GESTIONE ERRORI 11-1
A.1 GESTIONE ERRORI 11-1
A.1.1 Modalità non operativa “SAFE MODE” 11-1

APPENDICE B - STRUTTURA DEL MENÙ FUNZIONI 12-1

APPENDICE C - COLLEGAMENTI 13-1
C.1 Collegamento stampante XKUBE-F – Display KUBE-D 13-1
C.2 Collegamento stampante XKUBE-F con PC 13-1
C.3 Collegamento stampante XKUBE-F – tastiera PS2 13-2
C.4 Collegamento con cassetto (opzionale) 13-2
C.5 Collegamento con LETTORE BARCODE (opzionale) 13-2

APPENDICE D - GESTIONE EMISSIONE/FATTURE 14-1
D.1 Documento Fattura 14-1
D.2 Stampa Fattura 14-2
D.3 PROGRAMMAZIONE INTESTAZIONE Fattura 14-3
D.4 PROGRAMMAZIONE NOME MACCHINA 14-3
D.5 PROGRAMMAZIONE TIPO INTESTAZIONE FATTURA 14-3
D.6 PROGRAMMAZIONE numero righe intestazione FATTURA 14-3

1 PARTI DELLA STAMPANTE

1.1 Vista esterna frontale XKUBE-F

1. Fondo stampante
2. Coperchio
3. Leve di apertura coperchio
4. Tasto ON/OFF
5. Tasto FEED
6. Uscita Carta
7. Led di Stato

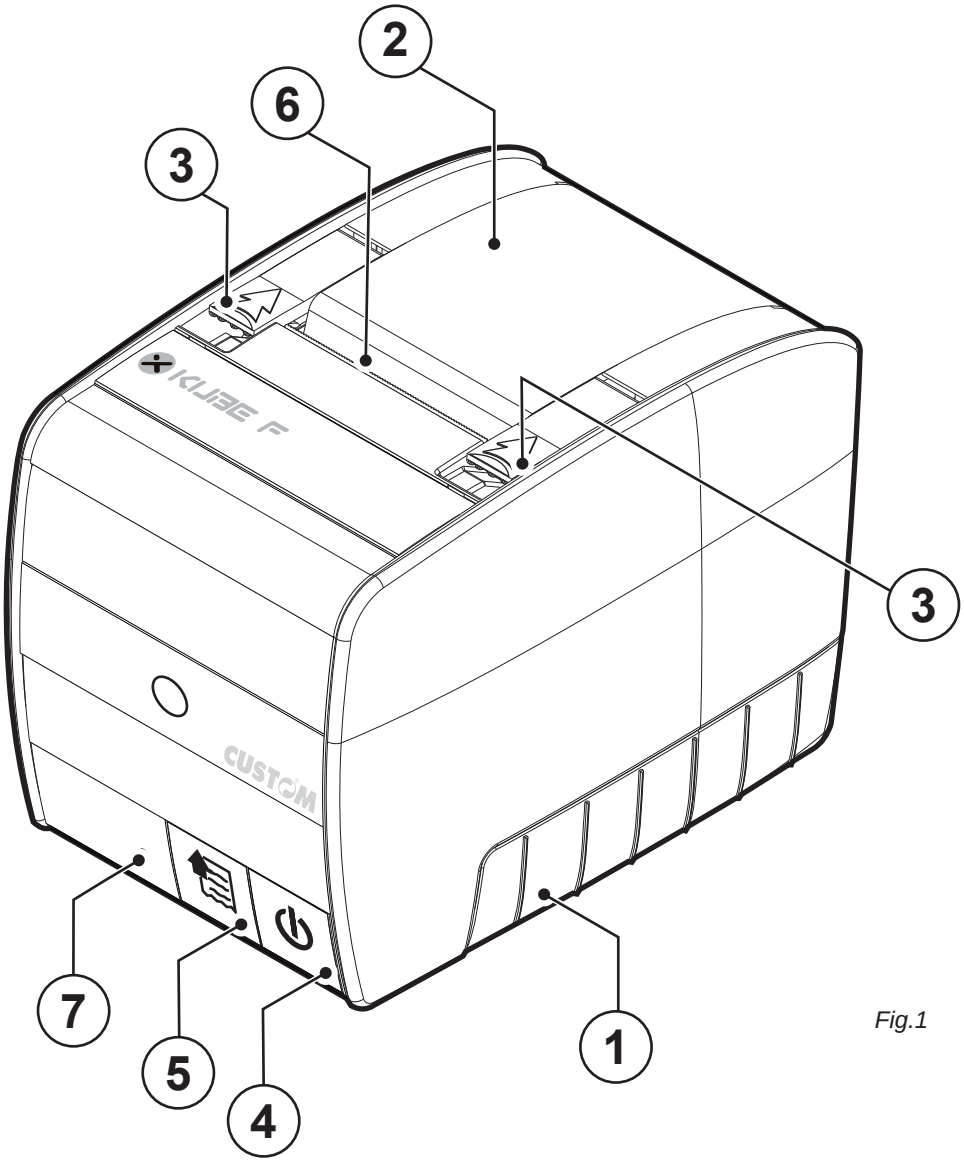

Fig.1

1.2 Vista esterna posteriore XKUBE-F

1. Connettore PS2
2. Connettore USB
3. Connettore COM1 (ad uso DISPLAY)
4. Connettore COM2 (Connessione PC remoto))
5. Connettore cassetto
6. Connettore di alimentazione

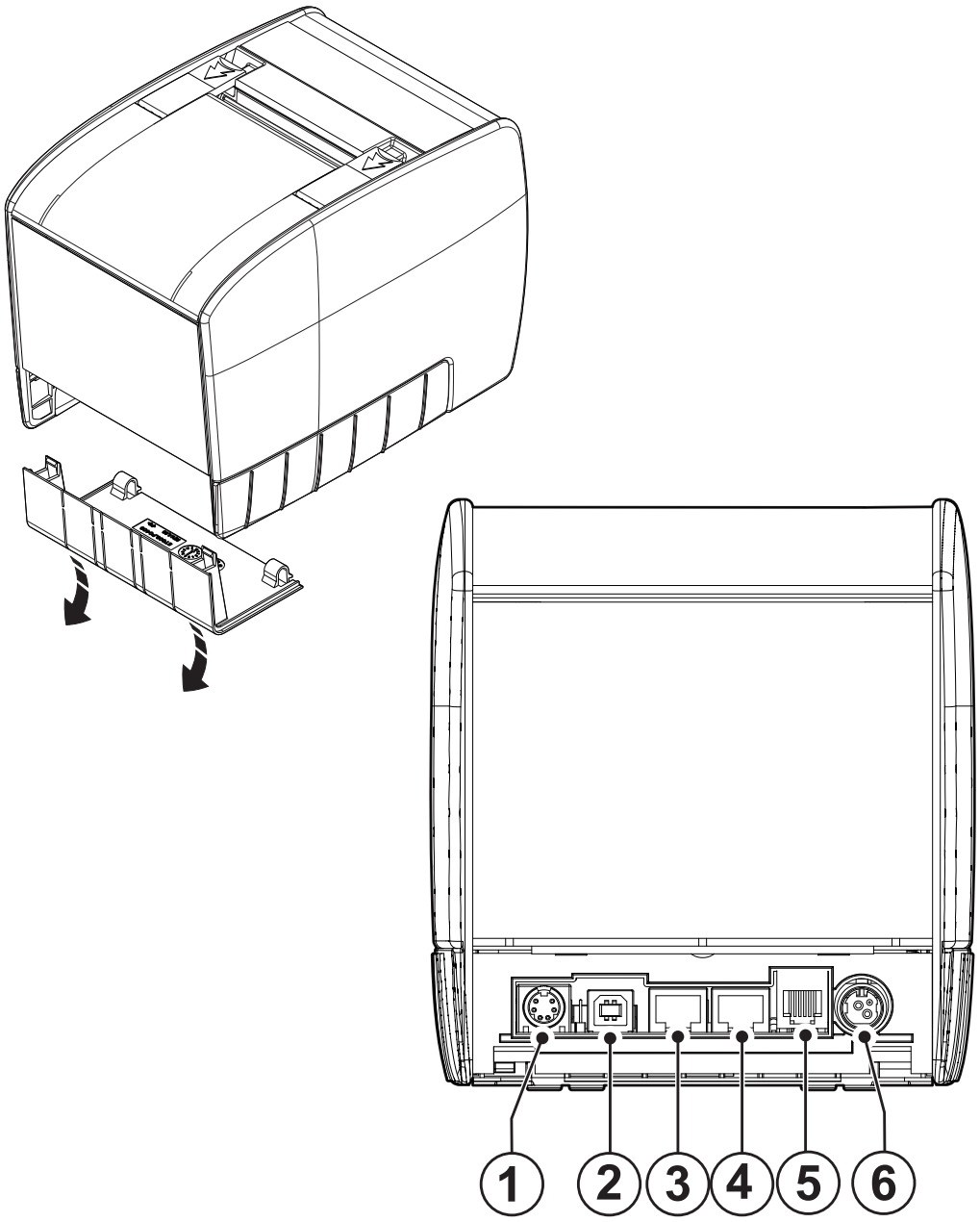

Fig.2

2. INTRODUZIONE

Questo manuale si riferisce soltanto alla stampante modello XKUBE-F e non all'intero sistema del punto di vendita, ma intende fornire all'operatore tutte le indicazioni sul modo di usare correttamente la stampante. Sarà indicato come impostare e usare la stampante e come eseguire le funzioni più comuni elencate qui di seguito:

- Cambio della carta.
- Funzionamento della stampante.
- Correzione dei problemi.

Questo manuale fornisce inoltre alcune informazioni di carattere generale e tecnico riguardante la stampante, al fine di far conoscere all'operatore le caratteristiche e le possibilità di questa unità.

2.1 Convenzioni utilizzate nel manuale

ABC ABC	Riporta le informazioni visualizzate sul customer display.
Nota:	Riporta delle informazioni o suggerimenti importanti per l'utilizzo della stampante.
ATTENZIONE:	Le informazioni contraddistinte da questo simbolo, devono essere eseguite attentamente per non danneggiare la stampante.
PERICOLO:	Le informazioni contraddistinte da questo simbolo, devono essere eseguite attentamente per non causare danni o lesioni all'operatore.

2.2 Informazioni generali sulla sicurezza

PRIMA DI OPERARE LEGGERE ATTENTAMENTE LE SEGUENTI AVVERTENZE DI SICUREZZA! UTILIZZARE L'UNITA' ESCLUSIVAMENTE CON L'ALIMENTATORE INDICATO DAL COSTRUTTORE (modello PDPS-120-24-01).

- Leggete e conservate le istruzioni seguenti.
- Seguite tutti gli avvisi e le istruzioni indicate sulla stampante.
- Prima di pulire la stampante staccate il cavo di alimentazione.
- Per pulire la stampante utilizzate un panno umido. Non usate prodotti liquidi o aerosol.
- Non usate la stampante vicino all'acqua.
- Non collocate la stampante su una superficie instabile. Essa potrebbe cadere e danneggiarsi seriamente.
- Non collocate la stampante su superfici morbide o in ambienti che non garantiscono la necessaria ventilazione.
- Collocate la stampante in modo da evitare che i cavi ad essa collegati possano essere danneggiati.
- Utilizzate il tipo di alimentazione elettrica indicato sull'etichetta della stampante. In caso di incertezza contattate il vostro rivenditore.
- Non ostruite le aperture per la ventilazione.
- Non introducete oggetti all'interno della stampante in quanto essi possono o cortocircuitare o danneggiare parti che potrebbero compromettere il funzionamento della stampante.
- Non versate liquidi sulla stampante
- Non intervenite personalmente sulla stampante, eccetto che per le operazioni di ordinaria manutenzione, espressamente riportate nel manuale utente.
- Staccate la stampante dalla linea di alimentazione e fatela riparare da un tecnico specializzato, quando si verificano le condizioni seguenti:
    - A. Il connettore di alimentazione è danneggiato;
    - B. È entrato del liquido nella stampante;
    - C. La stampante è stata esposta a pioggia o acqua;
    - D. La stampante non funziona normalmente pur avendo eseguito le istruzioni riportate nel manuale d'uso;
    - E. La stampante è caduta ed il contenitore è stato danneggiato;
    - F. La stampante presenta un sensibile calo nelle prestazioni;
    - G. La stampante non funziona.

2.3 Disimballo della stampante

Questa operazione deve essere fatta dal tecnico dell'assistenza CUSTOM autorizzata, poiché comporta la fiscalizzazione della stampante, in ogni caso si devono eseguire i seguenti passi.
Prima di collegarla al sistema, esaminare attentamente la stampante per essere certi che tutto funzioni correttamente. Seguendo le istruzioni contenute in questo capitolo, la stampante deve essere pronta a collegarsi al sistema dell'utente in pochi minuti.
Rimuovete la stampante dal cartone, facendo attenzione a non danneggiare il materiale d'imballaggio al fine di utilizzarlo per trasporti futuri.
Assicuratevi che vi siano i componenti illustrati in seguito e che essi non siano danneggiati. In caso contrario contattate il servizio di assistenza.

1. Scatola
2. Vassoio di protezione inferiore
3. Stampante fiscale
4. Vassoio di protezione superiore
5. Manuale Utente
6. Libretto Fiscale
7. Rotolo carta
8. Cavo seriale
9. Cavo alimentazione
10. Piedini adesivi
11. Alimentatore

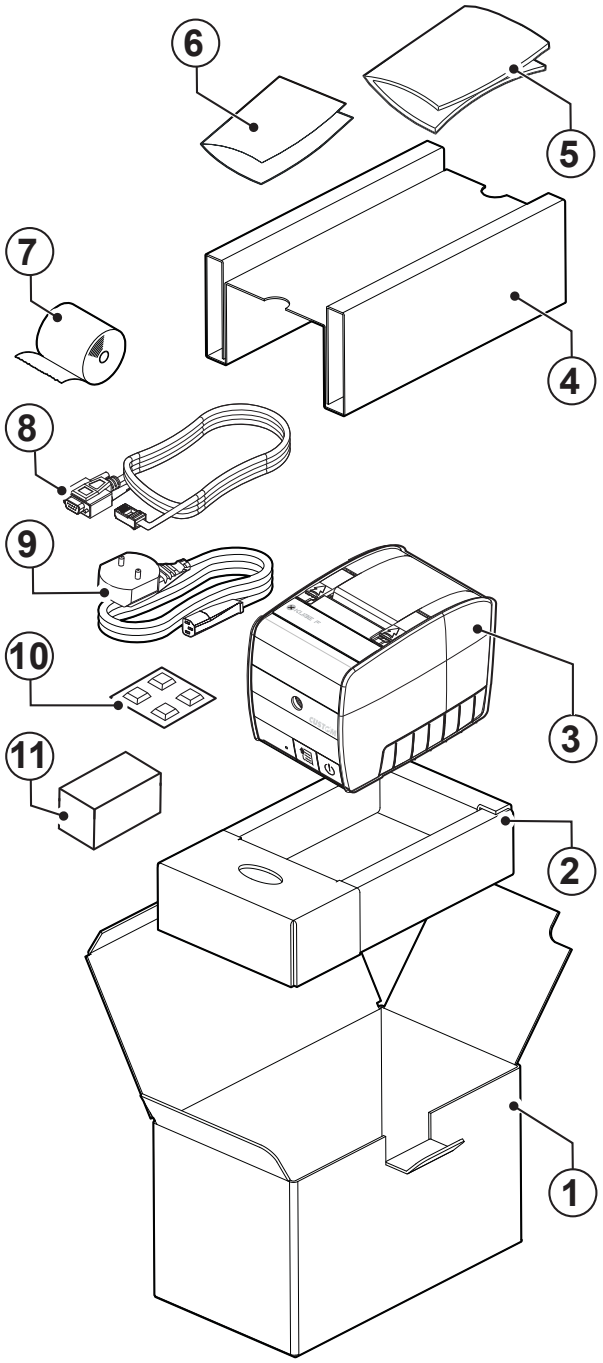

Fig.3

Aprire l'imballo della stampante.
Togliere l'alimentatore, il cavo d'alimentazione, il cavo dati seriale ed il libretto fiscale.
Rimuovere l'imballo sagomato di protezione superiore.
Estrarre il rotolo carta e la stampante.
Conservare la scatola, e gli imballi di protezione per eventuali trasporti in altre destinazioni.

2.4 Caratteristiche generali

X KUBE-F è un misuratore fiscale semplice e funzionale, ma estremamente performante dotato di Giornale di fondo Elettronico (DGFE)e costituisce la soluzione ideale per la stampa di scontrini in tutte le attività dove la gestione del punto cassa avviene attraverso un PC.
X KUBE-F è appositamente progettata e realizzata per “dialogare” con il PC del negozio tramite diverse tipologie di protocolli di comunicazione. In caso di momentanei problemi che potessero occorrere al PC, la stampante è in grado di lavorare in autonomia garantendo la possibilità di emettere scontrini utilizzando una tastiera PS/2 programmabile a 35 tasti .
Il display doppia faccia, consente sia all’operatore di cassa che al cliente di leggere in modo chiaro e immediato le informazioni del punto cassa.

La stampante è dotata di un meccanismo di stampa termico a 200 dpi (8 dots/mm), che utilizza carta di 80 mm di larghezza in rotolo. Possiede un’ampia gamma di funzioni oltre a quelle normali di stampa :

- Elevata velocità di stampa: 250 mm/sec;
- Semplice cambio della carta (caricamento carta automatico);
- Larghezza carta : 80 mm;
- Stampa Bar code UPC-A, UPC-E, EAN13, EAN8, CODE39,EAN128;
- Stampa in modalità grafica;
- Possibilità di loghi programmabili in testa e in coda;
- Possibilità di stampa Coupon;
- Interfacce seriali : 2 porte RS232, 1 porta USB, 1 porta PS/2.

2.4.1 Tasto ON/OFF

Accendere la stampante premendo il tasto On/Off.

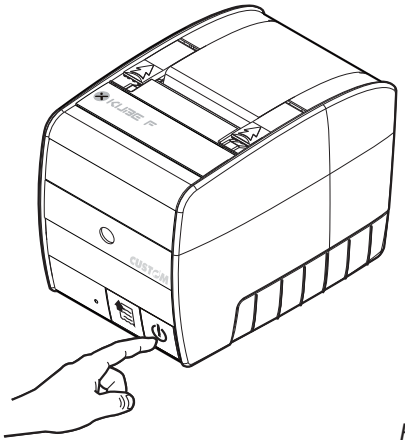

Fig. 4

Spegnere la stampante premendo il tasto On/Off.

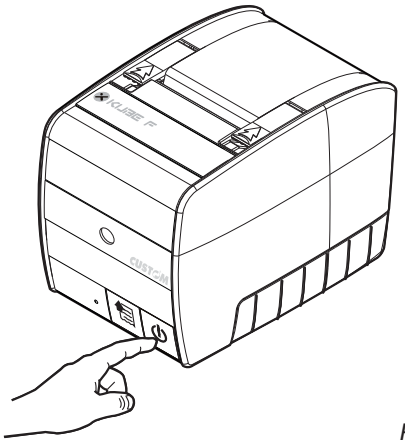

Fig. 5

2.4.2 Tasto FEED

Per fare avanzare la carta premere il tasto FEED.

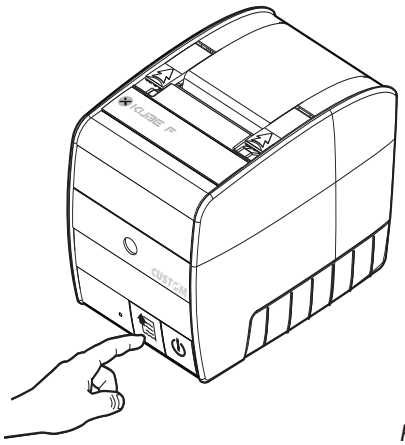

Fig. 6

2.4.3 LED di stato (Multifunzione)

Nella parte frontale della stampante vi è un LED a 3 colori, il quale segnala le differenti modalità della stampante stessa e più precisamente:

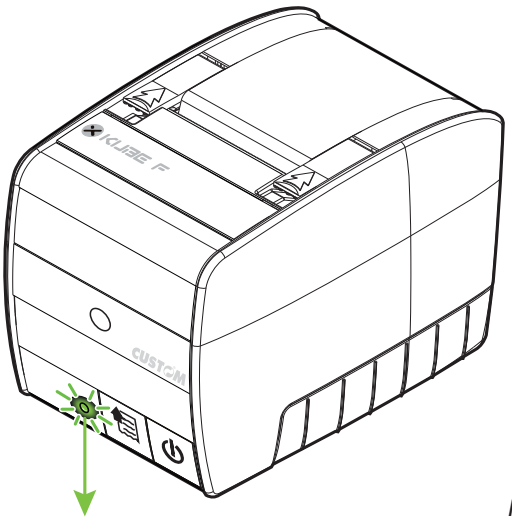

Fig.7

STATO LED	COLORE	DESCRIZIONE	
○	NESSUNO	Stampante spenta	
●	VERDE (FISSO)	Stampante accesa : nessun errore	
	GIALLO	n° lampeggi	Descrizione
		2	Testina surriscaldata
		3	Fine carta
		5	Tensione testina errata
		6	Coperchio aperto
	ROSSO	n° lampeggi	Descrizione
		3	Errore RAM
		4	Errore Flash
		5	Errore taglierina

Dimensioni stampante

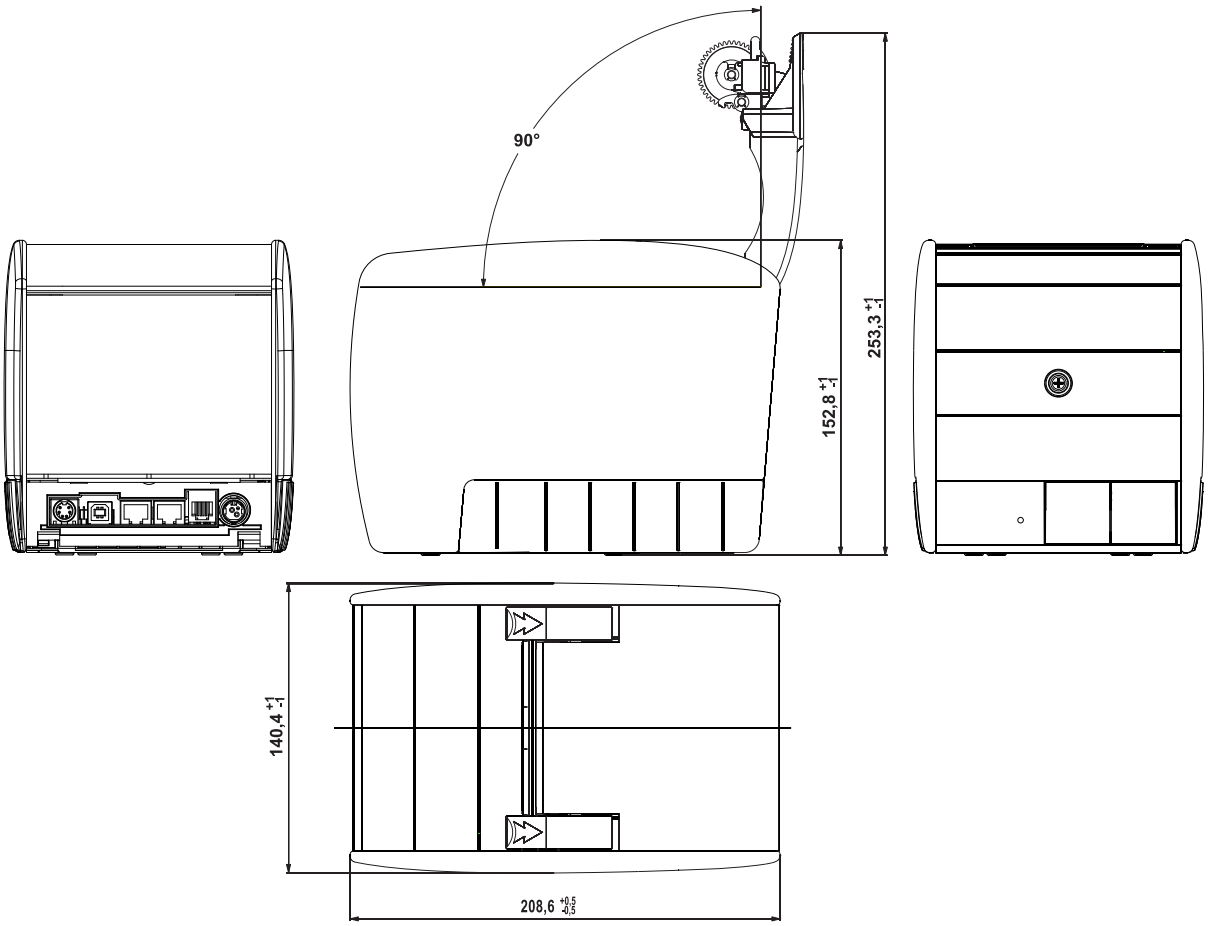

Fig.8

3. INSTALLAZIONE ED UTILIZZO

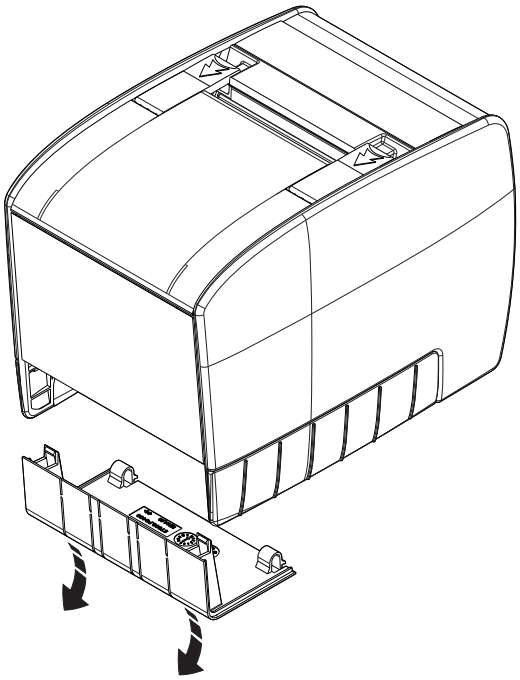

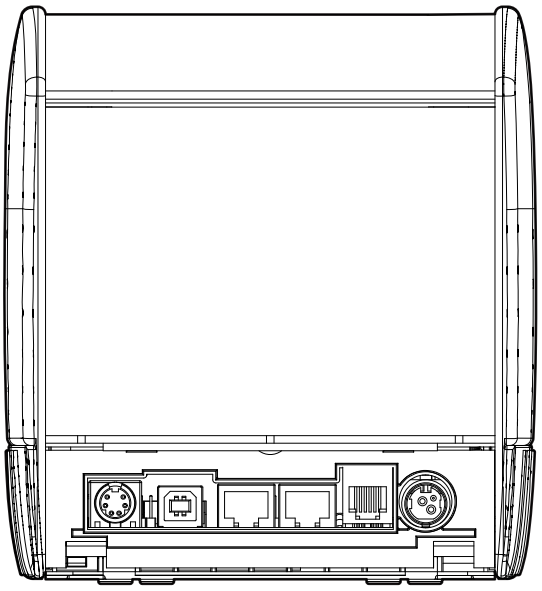

Vista posteriore stampante

Fig.9

3.1 Connessioni

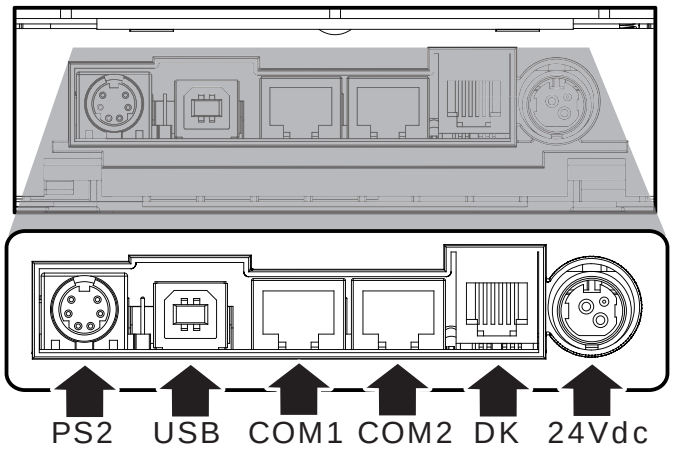

Fig.10

PS2 = Connettore tastiera
USB = Connettore USB (Funzioni di servizio)
COM1 = Connettore seriale su RJ45 (ad uso Display)
COM2 = Connettore seriale su RJ45 (connessione PC remoto)
DK = Connettore cassetto su RJ12
24Vdc = Connettore di alimentazione

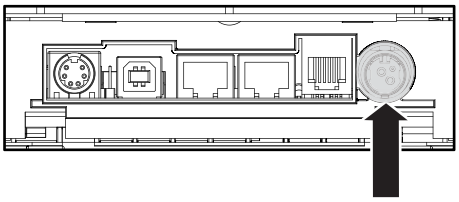 • Inserire il cavo di alimentazione.	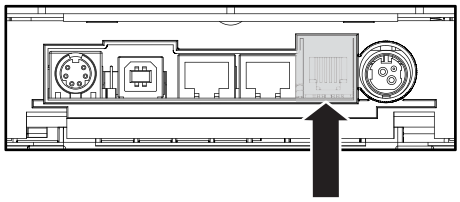 • Inserire il connettore del cassetto.
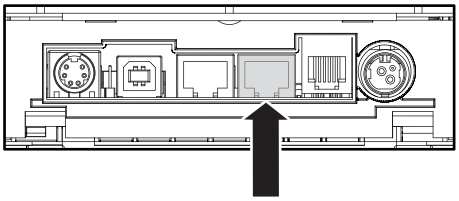 • Inserire il connettore di interfaccia seriale del computer nella porta COM2.	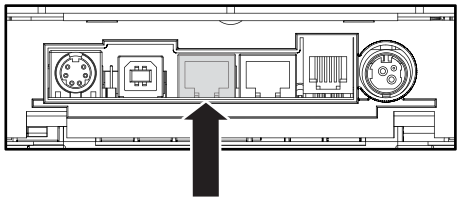 • Inserire il connettore di interfaccia seriale del display nella porta COM1.
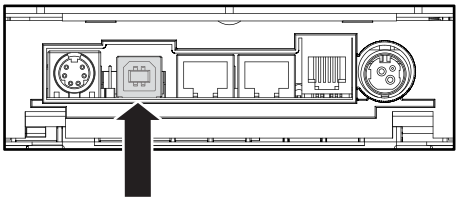 • In caso di utilizzo di stampa dei Coupon, il PC viene collegato, tramite USB, alla porta USB della XKubeF. • Quando si vuole utilizzare il software di servizio Fiscal SUITE (operazione possibile solo da parte del Servizio Tecnico autorizzato) occorre inserire il connettore di interfaccia USB del computer nella porta USB della XKube-F.	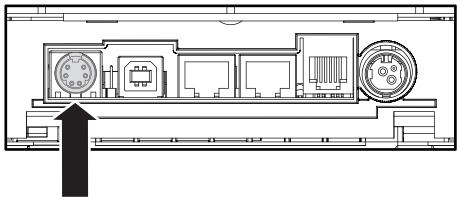 • Inserire il connettore della tastiera nella porta PS2.

3.1.1 Connettore alimentazione

La stampante è dotata di una presa per l'alimentazione esterna. Per la pedinatura del connettore fare riferimento alla seguente tabella:

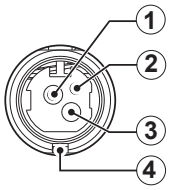

PIN	SEGNALE	DESCRIZIONE
1	+24 V	Alimentazione
2	GND	Segnale di massa
3	GND	Segnale di massa
4	Frame GND	Segnale di massa

ATTENZIONE:
Rispettare le polarità dell'alimentazione.

3.1.2 Connettore del cassetto

Le funzioni dei poli del connettore del cassetto si riferiscono alla tabella seguente

PIN	SEGNALE	DESCRIZIONE
1	GND	Segnale di massa
2	OUT	Segnale apertura cassetto 1
3	IN	Segnale controllo cassetto chiuso
4	+24 V	Alimentazione
5	N.C.	Non collegato
6	GND	Segnale di massa

Nota: Il solenoide deve essere collegato dal Pin 2 al Pin 4 del connettore del cassetto.

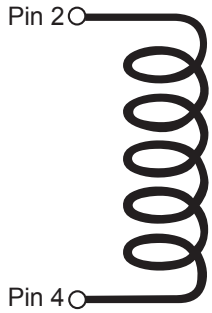

ATTENZIONE:
Onde evitare un sovraccarico di corrente, la resistenza del solenoide di estrazione del cassetto non deve essere inferiore a 24 Ω.

Nota: Per abilitare/disabilitare l'apertura automatica del cassetto fare riferimento al capitolo "PROGRAMMAZIONE DEGLI ARCHIVI"

Nota: La X KUBE-F può pilotare differenti cassetti ad alimentazioni diverse (6V, 12V, 18V, 24V)

3.2 Utilizzo

3.2.1 Cambio rotolo carta

ATTENZIONE:
Utilizzare solo rotoli carta omologati.

Per cambiare il rotolo di carta si deve procedere nel seguente modo:

- Aprire il coperchio stampante
- Inserire il rotolo carta rispettando il verso di rotazione indicato
- Tirare la carta fino a farla uscire dal bordo superiore della plancia
- Chiudere il coperchio
- Togliere il foglietto. La stampante è pronta per stampare.

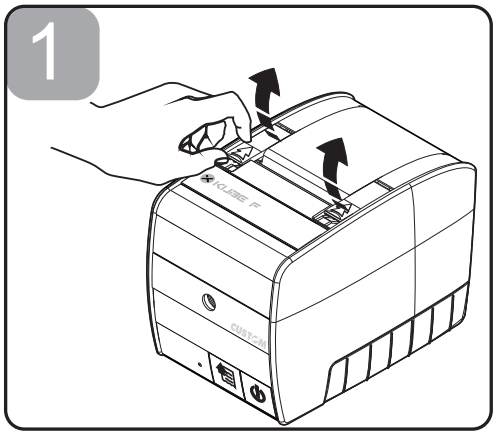

Fig.11

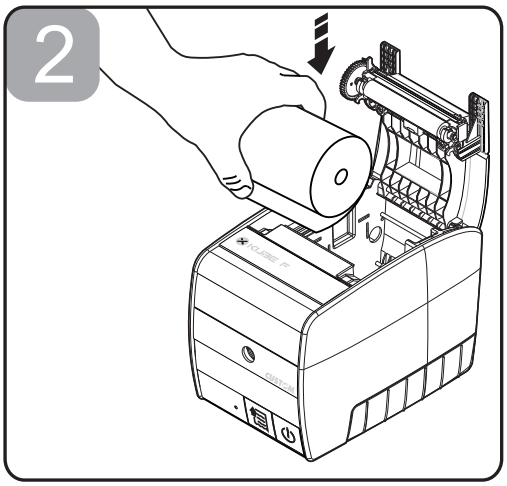

Fig.12

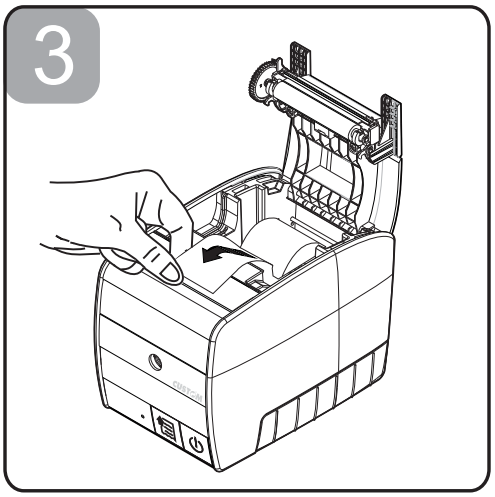

Fig.13

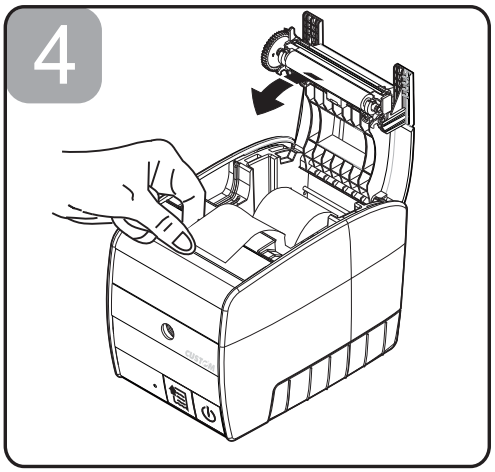

Fig.14

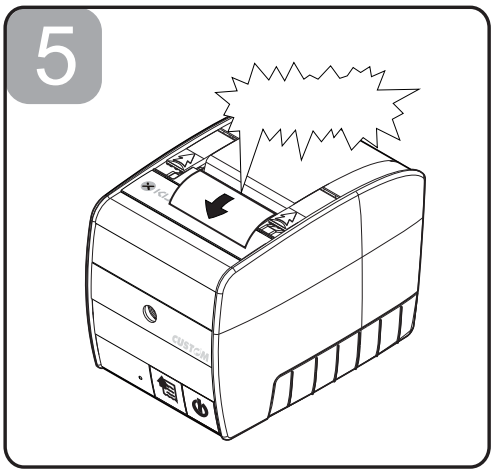

Fig.15

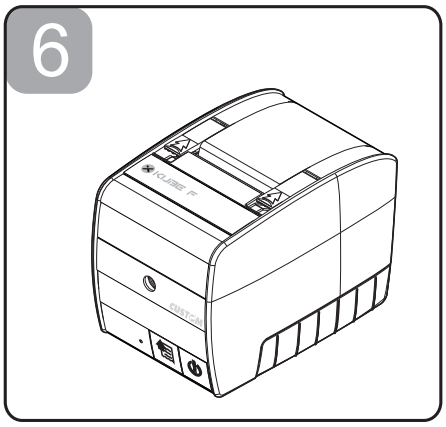

Fig.16

3.2.2 Inceppamento taglierina

Nel caso in cui si verifichi l'errore di inceppamento taglierina, segnalato sul pannello tasti, in corrispondenza del led di stato, con colore rosso acceso fisso.

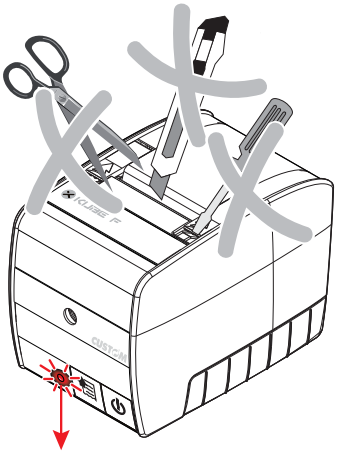

Fig.17

Stato Led	Colore	N°lampeggi	Descrizione
	ROSSO	5	Errore taglierina

ATTENZIONE:
In caso di inceppamento della taglierina, non agire assolutamente sulla stampante con nessun tipo di strumento, come forbici, cacciaviti, cutter, ecc. ecc.

Al verificarsi di questo errore, la Stampante accende il led rosso, e quindi tenta in automatico lo sbloccaggio della taglierina. Se l'operazione riesce, il led ritornerà verde e sarà possibile riprendere il lavoro.
In caso contrario, il tasto avanzamento carta si trasforma in funzione di ritorno a capo della taglierina, e tenterà lo sblocco della medesima.
Se anche con quest'ultima operazione non si ha lo sblocco della taglierina e non essendo possibile l'apertura della stampante, si dovrà eseguire la procedura manuale di sblocco del meccanismo di taglio, nel seguente modo :

1. Premere leggermente il lato dello sportellino superiore come mostrato in figura, in modo da sganciarlo; sollevarlo e toglierlo.

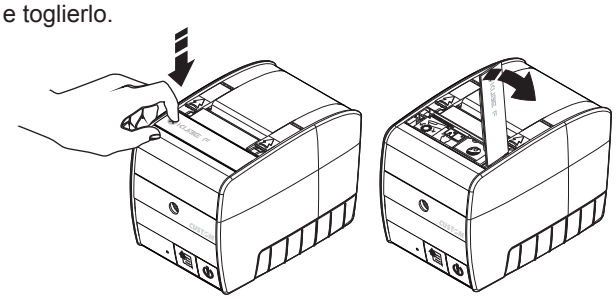

Fig.18

Per sbloccare:

- agire sull'ingranaggio, come mostrato sull'etichetta, facendolo ruotare nella direzione che oppone meno resistenza;

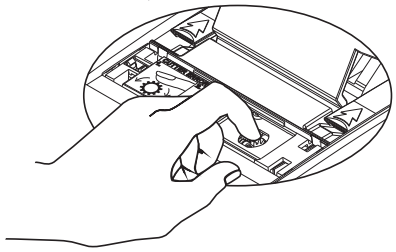

Fig.19

- premere il tasto "Feed".

Se la taglierina si è sbloccata il led di segnalazione diventa verde. Nel caso in cui il led resti rosso acceso fisso ripetere l'operazione di sblocco taglierina descritta. Se il problema non si risolve contattare il servizio assistenza tecnica.

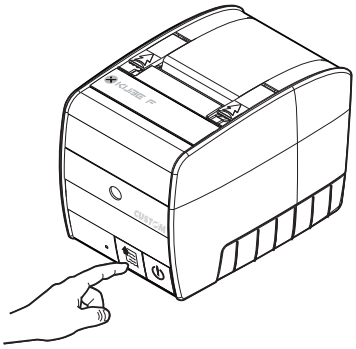

Fig.20

Rimontare lo sportellino superiore.

Fig.21

Nota: Fare attenzione ad inserire correttamente il coperchio.

3.2.3 Dispositivo Giornale di Fondo Elettronico (DGFE)

La X KUBE-F viene già fornita con il dispositivo di giornale elettronico correttamente inizializzato, sostitutivo del tradizionale rotolo cartaceo, migliorando così le prestazioni del misuratore fiscale, ed in modo particolare eliminando le problematiche ed i relativi spazi di immagazzinamento, secondo la vigente normativa fiscale.
Il dispositivo è di tipo MMC e/o SD non modificabile e il misuratore viene fornito con lo stesso già inserito. Il prodotto non è funzionante se detto dispositivo non è inserito.
L'esaurimento del dispositivo DGFE, viene segnalato opportunamente su ogni scontrino emesso, quando sono rimanenti 10.000 righe di stampa (*).

Nota (*)**:** Alla fine di ogni scontrino fiscale viene stampato uno scontrino non fiscale con la scritta "DGFE IN ESAURIMENTO" in doppia altezza. Una volta esaurite quelle 10.000 righe, in coda ad ogni scontrino fiscale viene stampato uno scontrino non fiscale con la scritta "DGFE ESAURITO: ULTIMA C. FISCALE" in doppia altezza. A quel punto, dopo che si sarà fatta la chiusura fiscale giornaliera, il DGFE sarà definitivamente esaurito ed inutilizzabile per nuove registrazioni, ma sarà comunque possibile la lettura.

Per eseguire la sostituzione di un DGFE esaurito procedere come segue:

Premere il tasto **"FUNZIONI"** e **"SUBT"** ripetutamente finché sul display non comparirà:

```
FUNZIONI
STRUMENTI
```

Premere il tasto **"INVIO"** per confermare.

```
PASSWORD
```

Digitare la password e premere il tasto **"INVIO"** per confermare.

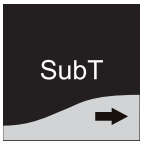

Premere **"SUBT"** fino a che non compare sul display:

```
STRUMENTI
INIZIALIZ. NUOVO DGFE
```

Premere il tasto **"INVIO"** per confermare.
Seguire le istruzioni che vengono fornite passo passo mediante la stampa su uno scontrino non fiscale.

```
                NON FISCALE

          ESTRARRE LA CARD ESAURITA

               INS. NUOVA CARD

         INIZIO PREP. DGFE ATTENDERE

           CARD DFGE INIZIALIZZATA

01/01/01  12:00                    SNF.04
                NON FISCALE
```

Può essere adottata anche la procedura non automatica, nel senso che si può cambiare il DFGE anche prima di averlo esaurito completamente, sempre attraverso il procedimento sopra indicato.

Per accedere al DGFE all'interno della stampante sfilare il fianchetto :

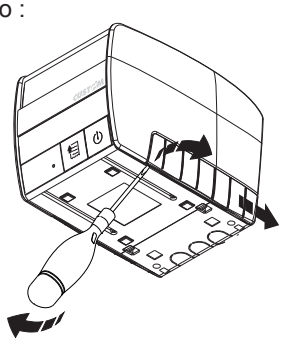

Fig. 22

La seguente figura mostra dove è alloggiato il DGFE all'interno della stampante XKUBE-F:

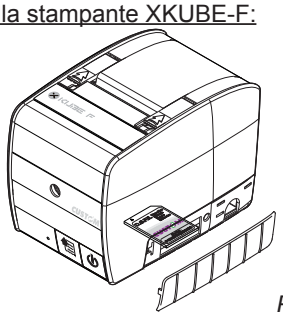

Fig. 23

3.2.4. Pulizia stampante

ATTENZIONE:
Per effettuare questa operazione non utlizzare solventi chimici aggressivi.
Prima di pulire la stampante scollegare il cavo di alimentazione.
Non usare alcool, solventi o spazzole con setole dure.
Non far penetrare acqua o altri liquidi nella stampante.

Fig. 24

4. USO

Al momento in cui il sistema è pronto a ricevere comandi (subito dopo l'accensione), compare il seguente messaggio.

```
PRONTO
01-07-2007          12:00
```

4.1 Tastiera

4.1.1 Tastiera 73 tasti

Fig. 25

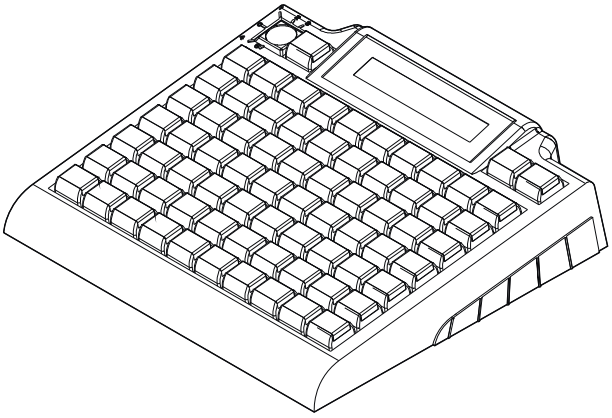

Fig.26

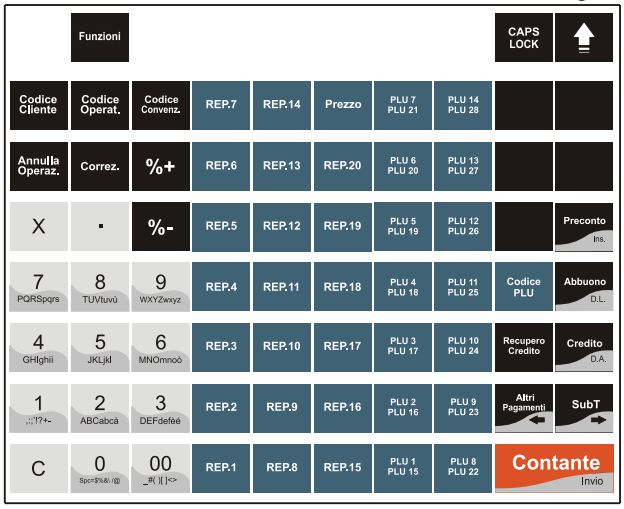

Nota: Per passare dalla tastiera a 35 tasti alla tastiera a 73 tasti (e viceversa) occorre utilizzare il programma Keyboard Configurator del software di servizio Fiscal Suite; contattare il rivenditore auotrizzato). La stampante fiscale XKUBE-F prevede come standard di produzione la versione a 35 tasti

4.1.2 Tastiera 35 tasti

Fig.27

4.2 Vendite su reparto o su PLU

La registrazione delle vendite avviene secondo una ripartizione in:

- **Reparti**
- **PLU** *(Facenti capo ad un reparto)*

È possibile, durante l'installazione del sistema XKUBE-F personalizzare i reparti con le descrizioni merceologiche specifiche dell'esercizio di vendita impostando i seguenti parametri:

- Descrizione (Max 22 caratteri)
- Prezzo
- Impostazione minima
- Impostazione massima
- Aliquota I.V.A.
- Gruppo di reparto
- Opzione di finalizzazione automatica di transazione.

Per effettuare una vendita su reparto è necessario digitare un importo seguito dal tasto di reparto. In caso di prezzo prefissato, sarà sufficiente battere il tasto di **"REPARTO"** (il prezzo prefissato è in ogni caso sovrascrivibile). Il sistema XKUBE-F gestisce fino a 100 reparti, quelli eccedenti (6-100), sono richiamabili da tastiera (se programmato). Oltre alle vendite su reparto, il sistema XKUBE-F consente di utilizzare un certo numero di articoli a prezzo prefissato, denominato PLU, per i quali sarà sufficiente battere quantità e codice per avere automaticamente sullo scontrino la descrizione ed il prezzo.

I PLU se programmati direttamente sulla tastiera, sono utilizzabili premendo il tasto relativo; sullo scontrino verrà stampato il prezzo memorizzato. Se preceduto da un importo, questo prevale su quello memorizzato con la possibilità di utilizzarlo con un prezzo libero (Importo+Prezzo+tasto PLU scelto+ tasto Codice PLU).
Per i rimanenti PLU si segue la procedura indiretta, si dovrà battere il codice dell'articolo seguito dal tasto PLU.
Inoltre questi PLU possono essere codificati come codice EAN e tramite un lettore di codice a barre essere richiamati.
Il PLU differisce dal reparto prefissato per la sequenza operativa con il quale viene richiamato. Mentre nel caso dei reparti prefissati battendo un valore numerico seguito da un tasto di reparto il sistema XKUBE-F interpreta il valore numerico come un prezzo. Nel caso dei PLU, battendo un valore numerico (da 1 a 50.000) seguito dal tasto **"CODICE PLU"**, il sistema XKUBE-F interpreta tale valore come N° di richiamo.

Il dettaglio delle corrette sequenze operative nei diversi casi è descritto nella sezione "SEQUENZE OPERATIVE".

Riassumendo, sono pertanto previsti:

PLU indiretti	il valore massimo indicato nel capitolo PRESTAZIONI PRINCIPALI
Reparti (sia liberi che prefissati)	il numero massimo dei reparti diretti dipende dal numero di tasti.

Il sistema XKUBE-F, sia per i PLU che per i REPARTI, memorizza separatamente quantità vendute e relativo ammontare; questi dati, insieme con altri riepilogativi o di dettaglio, possono essere richiesti come stampa di rapporti.

Nota: Il sistema XKUBE-F permette di programmare la possibilità che se la quantità non viene inserita, viene sempre considerata "1" e stampata. Inoltre, per velocizzare le operazioni, battendo nuovamente il tasto "PLU" o di "REPARTO", il sistema XKUBE-F ripete l'ultima vendita.

4.3 Correzioni

Sulla tastiera è presente il tasto CORREZIONE, che se premuto direttamente, serve per annullare l'ultimo inserimento fatto, se preceduto da "0" porta in visione gli articoli inseriti. Una volta selezionato l'articolo da correggere (con i tasti "◄" e "►") si preme il tasto **"INVIO"** per eliminarlo.
Per uscire premere il tasto **"ESC"**.
Vi è inoltre un tasto **"ANNULLA OPERAZIONE"**, che permette di annullare l'operazione completa e ricominciare con l'inserimento dei dati.

4.4 Sconti e maggiorazioni

Sono possibili:
- Sconti/Maggiorazioni in percentuale su singole voci di transazione;
- Sconti/Maggiorazioni in percentuale sul Subtotale;
- Sconti in ammontare sul Subtotale.

E' possibile programmare una percentuale od un ammontare prefissato che viene automaticamente applicata alla battitura del tasto di sconto, o maggiorazione. Il risultato di queste operazioni viene arrotondato alle 0,01 euro più vicine, salvo che il sistema non sia stato personalizzato diversamente.

4.5 Abbuono

Sulla tastiera è presente il tasto "**Abbuono**", che generalmente viene utilizzato per arrotondare il Sub totale. Durante una transazione di vendita per eseguire un abbuono digitare l'importo che si desidera abbuonare e premere il tasto Abbuono.

Esempio di scontrino con Abbuono:

```
            <Nome Ditta>
            <Indirizzo>
            <Località>
          <Telefono - Fax>
                                EURO
1 REPARTO 001                 10,00
1 REPARTO 003                  5,10
SUBTOTALE                     15,10
ABBUONO                       -0,10
TOTALE EURO                   15,00
CONTANTI                      15,00
RESTO                          0,00
CORRISPETTIVO RISCOSSO
01/01/01 10:40             SF 0010
           MFXX 00000000
```

Nota: Il misuratore applica automaticamente un arrotondamento del risultato del calcolo percentuale al centesimo più vicino (modalità 5/4).

4.6 Chiusura della transazione

Per chiusura della transazione s'intende la fase che inizia dalla battitura di un tasto forma di pagamento (CONTANTE, CREDITO, ALTRI PAGAMENTI) e che termina, raggiunto l'importo dovuto, con la stampa sullo scontrino del totale di transazione, vale a dire la somma degli importi delle merci vendute (o prestazioni) inclusi sconti, maggiorazioni, resi e/o correzioni ecc..

4.7 Forme di pagamento

Il sistema XKUBE-F gestisce, con tasti dedicati e opportune sequenze in tastiera, tutte le forme di pagamento tradizionali quali:

- CONTANTE
- ASSEGNI
- CREDITO

Altri Pagamenti (sono disponibili 30 differenti tipi di pagamento programmabili). Ogni forma di pagamento ha associato un totale ed un contatore.
Sono possibili tipi di pagamento misti (es. parte in Contanti e rimanente a Credito) con la possibilità di incassare un assegno d'importo superiore alla transazione e calcolarne il resto. Inoltre è anche possibile utilizzare la macchina per tenere in memoria:

- CONTI A CREDITO DEI CLIENTI

Se nell'archivio dei clienti il limite di credito concesso è diverso da 0, è possibile la gestione individuale di conti a credito per tutti i clienti inseriti (max 300), con l'aggiornamento del conto anche in caso di pagamenti parziali sia che essi siano all'interno di una transazione che a transazione terminata.
E' inoltre possibile la chiusura a Credito generalizzato, ossia relativa ad un cliente generico, richiamabile con il codice Cliente a 0.
Una volta conclusa la transazione con il tasto **"CREDITO"**, se è stata programmata la funzione, è possibile visualizzare il saldo con il tasto:

Il sistema XKUBE-F dispone inoltre della funzione RECUPERO CREDITO che consente, di ottenere un pagamento totale o parziale del saldo di un cliente, di registrarne l'incasso aggiornando il conto del cliente, anche al di fuori di una transazione di vendita.

4.8 Incassi diretti

Sono possibili incassi diretti, ad es. fondo cassa, (viene emesso uno scontrino non fiscale), andando ad incrementare il contenuto del denaro in cassa. La sequenza per detta operazione è la seguente:

Premere il tasto **"FUNZIONI"** e **"SUBT"** ripetutamente finché sul display non comparirà:

```
FUNZIONI
FONDO CASSA
```

Premere il tasto **"INVIO"** per confermare:

```
FONDO CASSA
0
```

Digitare l'importo (esempio 10,00):

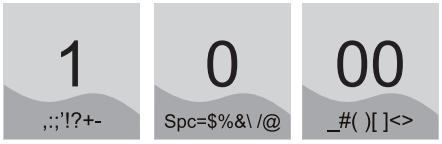

Premere il tasto "**INVIO**" per confermare.
Sarà emesso uno scontrino con l'importo del versamento fatto:

```
                NON FISCALE
              <Nome Ditta>
              <Indirizzo>
              <Località>
            <Telefono - Fax>

                                   EURO
FONDO CASSA                       10,00
TOTALE  EURO                      10,00

01/01/01  12:00                   SNF.1
                NON FISCALE
```

4.9 Pagamenti diretti

E' possibile gestire forme di pagamento o uscite di cassa (ad esempio pagamento corrieri ecc.). La sequenza per detta operazione è la seguente:

Premere il tasto **"FUNZIONI"** e **"SUBT"** ripetutamente finché sul display non comparirà:

```
FUNZIONI
PRELIEVI
```

Premere il tasto **"INVIO"** per confermare:

```
PRELIEVI
0
```

Digitare l'importo (esempio 10,00):

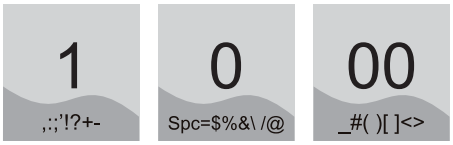

Premere il tasto "**INVIO**" per confermare.
Sarà emesso uno scontrino con l'importo del prelievo fatto.

```
                NON FISCALE
              <Nome Ditta>
              <Indirizzo>
              <Località>
            <Telefono - Fax>

                                   EURO
PRELIEVO                           10,00
TOTALE  EURO                       10,00

01/01/01  12:00                    SNF.1
                NON FISCALE
```

4.10 Personalizzazione

La personalizzazione del sistema XKUBE-F , per quel che riguarda specifiche esigenze, viene effettuata dal tecnico del servizio di assistenza. Sono tuttavia permessi all'utente, eventuali interventi di modifica di alcuni parametri, come ad esempio, il prezzo dei PLU e dei REPARTI PREFISSATI, attraverso specifiche sequenze dettagliate nel capitolo PROGRAMMAZIONE.

4.11 Rapporti

Il sistema XKUBE-F consente di stampare un'ampia gamma di rapporti sia riepilogativi che di dettaglio, ciascuno rispondente alle necessità operative ed alla gestione dell'esercizio.
Per molti rapporti, esistono due possibilità d'esecuzione:

- Rendiconti *(di sola lettura)*
- Azzeramenti.

Per i primi il rapporto fornisce solo accumuli progressivi perché totali e contatori non sono azzerati al completamento della stampa. Sono perciò di norma richiesti quando è necessario un controllo periodico di certi dati (esempio: l'incasso giornaliero o l'attività giornaliera del cassiere).
I secondi forniscono la stampa di contatori e totali che vengono azzerati dopo il rapporto.
I rapporti disponibili sono elencati nel paragrafo PRESTAZIONI PRINCIPALI. Per le sequenze necessarie a stamparli e per il loro utilizzo si rimanda al relativo capitolo del manuale.

4.12 Funzioni speciali

Il sistema XKUBE-F offre un'ampia gamma di funzioni addizionali tra le quali si citano:

- Visualizzazione sul display del totale parziale in qualsiasi fase della transazione.
- Selezione dell'operatore.
- Interrogazione del prezzo del PLU durante la transazione.
- Stampa automatica intestazione cliente nello scontrino.
- Stampa automatica codice fiscale partita IVA dei clienti.
- Possibilità d'inserimento della partita IVA/Codice fiscale.
- Recupero Crediti da cliente.
- Recupero Crediti Generalizzati.
- Stampa di un preconto.
- Richiamo di un preconto con possibilità di correggere o aggiungere voci.
- Visualizzazione di un messaggio pubblicitario di 120 caratteri.
- Possibilità di inserire un numero non sommante (esempio: per identificazione)

4.13 Prestazioni principali

N° Reparti	100
N° Gruppi reparto	5
N° PLU	50.000
Totali	10 cifre
Contatori	5 cifre
Operatori	15
Clienti	300
Sconti in % sia liberi che prefissati su reparti e PLU e su Sub Totale	
Correzioni e annullamento totale	
Gestione crediti	300
Battuta singola	Sì
Ripetizione	Sì
Recupero credito	Sì
Scontrino parlante	Sì
Decimali	3
Prezzi in centesimi	Sì
Gestione barcode	Sì
PAGAMENTI	30 programmabili
■ **I.V.A.**	
6 Differenti aliquote IVA	
5 Gruppi IVA	
■ **RAPPORTI STATISTICI**	
Rendiconto Giornaliero	
Rendiconto Finanziario	
Rendiconto Finanziario Storico	
Rendiconto Fascia Oraria	
Rendiconto Fascia Oraria Storica	
Rendiconto Reparti	
Rendiconto Selettivo Reparti	
Rendiconto Reparti Storico	
Rendiconto PLU	
Rendiconto Selettivo PLU	
Rendiconto PLU Storico	
Rendiconto Operatori	
Rendiconto Operatori Storico	
Rendiconto Clienti (dare/avere)	
Rendiconto Memoria Fiscale	
Rendiconto Giornale Elettronico	
■ **ALTRE FUNZIONI**	
Datario automatico	
Scambio importo con EFT Bancomat.	
Controllo scontrino aperto da tastiera.	
Lettore ottico su porta seriale.	
Gestione cassetto	
Pagamenti misti	
Calcolo e visualizzazione del resto	
Inserimento di una descrizione libera di 24 caratteri.	
Inserimento del codice fiscale P.IVA con controllo automatico.	
■ **MESSAGGI PROGRAMMABILI**	
Messaggio Promozionale su Display di 120 caratteri.	

5. SEQUENZE OPERATIVE

5.1 Vendite su Reparto o su PLU

La stampa delle vendite avviene secondo la ripartizione in **"REPARTI"** e **"PLU"** che non sono altro che prodotti o servizi a prezzo prefissato, facenti capo ad un reparto. Le vendite sono battute in tastiera sui Reparti o sui PLU, come descritto di seguito.

5.2 Vendite con i REPARTI

I reparti sono raggruppamenti merceologici e la loro descrizione è pertanto riferita alla categoria e non al singolo articolo venduto. E' possibile programmare il sistema XKUBE-F in modo che tutti o parte dei reparti abbiano un prezzo prefissato. In tal caso battendo il tasto di reparto il sistema XKUBE-F visualizzerà e stamperà sullo scontrino il prezzo prefissato. È però possibile sovrascrivere tale prezzo senza la necessità di battere il tasto prezzo.

Usando il prezzo prefissato:

Con sovrascrittura del prezzo:

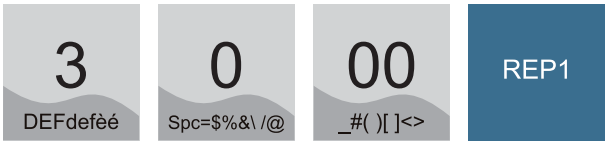

Chiudere l'operazione con il tasto

```
                <Nome Ditta>
                <Indirizzo>
                <Località>
              <Telefono - Fax>
                                        EURO
1 REPARTO 1                            10,00
1 REPARTO 1                            30,00
TOTALE  EURO                           40,00
CONTANTI                               40,00
RESTO                                   0,00
CORRISPETTIVO RISCOSSO
01/01/01  12:00                         SF.1
            MFXX 00000000
```

5.3 Inserimento C.F. Cliente

Questa funzione permette di inserire all'interno dello scontrino il CODICE FISCALE/PARTITA I.V.A. del cliente a cui viene emesso. Questa operazione rende lo scontrino deducibile come spesa (scontrino parlante).

Premere il tasto:

Sul display comparirà:

```
COD.FISC.
```

- Con la tastiera digitare il C.F, (16 caratteri) o la Partita IVA (11 caratteri) e premere il tasto **"INVIO"**

- Oppure con un lettore di barcode far passare davanti al lettore il codice a barre contenente questa informazione ed attendere l'avvenuta lettura.

Viene verificato, attraverso un check, che l'inserimento dei dati sia corretto. Se errato, sul display compare:

```
COD. ERRATO. CONT.?
[C]=NO                    [INVIO]=SI
```

A questo punto è possibile:

- Forzare l'accettazione del codice in precedenza impostato premendo il tasto.

- Proseguire con l'inserimento degli articoli, o con la chiusura della transazione.

Esempio di scontrino con inserito il codice fiscale

```
<Nome Ditta>
<Indirizzo>
<Località>
<Telefono - Fax>

                          EURO
1 REPARTO 1               19,63
TOTALE EURO               19,63
CONTANTI                  19,63
RESTO                      0,00
CORRISPETTIVO RISCOSSO
COD.FISC.: 12345678901

01/01/01  12:00           SF.1
MFXX 00000000
```

5.4 Vendita con i PLU

Il sistema XKUBE-F permette di programmare fino ad un numero massimo di 50.000 PLU, ossia di articoli prememorizzati con descrizione e prezzo.
I PLU sono richiamabili da un lettore di codice a barre o da tastiera digitando il codice da battere seguito dal tasto **"CODICE PLU"**, per esempio, battere il PLU 88:

In caso di quantità diversa da 1, occorre specificarla usando il tasto moltiplicazione (es. il PLU 30 ha quantità 2)

Infine è possibile sovrascrivere il prezzo del PLU, limitatamente a una specifica immissione in tastiera, usando il tasto **"PREZZO"**:

```
<Nome Ditta>
<Indirizzo>
<Località>
<Telefono - Fax>

                          EURO
1 PLU88                   10,00
2 PLU30                   20,00
1 PLU88                    1,00
TOTALE EURO               31,00
CONTANTI                  31,00
RESTO                      0,00
CORRISPETTIVO RISCOSSO
01/01/01  12:00           SF.1
MFXX 00000000
```

Sui PLU programmati in tastiera è possibile digitare un importo direttamente.

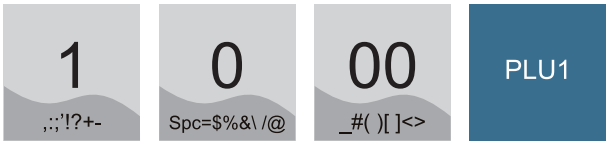


```
<Nome Ditta>
<Indirizzo>
<Località>
<Telefono - Fax>

                          EURO
1 PLU1                    10,00
TOTALE EURO               10,00
CONTANTI                  10,00
RESTO                      0,00
CORRISPETTIVO RISCOSSO
01/01/01  12:00           SF.1
MFXX 00000000
```

5.5 Battuta singola

E' possibile per qualsiasi REPARTO o PLU impostare un'opzione per cui se la vendita effettuata su tale PLU o REPARTO è battuta come primo elemento della transazione questa si conclude in automatico con pagamento in contanti senza la necessità di battere il tasto **"CONTANTE"**. Le sequenze da impostare da tastiera nei diversi casi sono rappresentate nei seguenti esempi:

PLU indiretto (PLU n.88 nell'esempio):

```
                <Nome Ditta>
                <Indirizzo>
                <Località>
              <Telefono - Fax>

                                        EURO
1 PLU88                                 1,00
TOTALE  EURO                            1,00
CONTANTI                                1,00
RESTO                                   0,00
CORRISPETTIVO RISCOSSO
01/01/01  12:00                         SF.1
            MFXX 00000000
```

Reparto (importo € 50):

```
                <Nome Ditta>
                <Indirizzo>
                <Località>
              <Telefono - Fax>

                                        EURO
1 REPARTO 1                             50,00
TOTALE  EURO                            50,00
CONTANTI                                50,00
RESTO                                   0,00
CORRISPETTIVO RISCOSSO
01/01/01  12:00                         SF.1
            MFXX 00000000
```

<u>La vendita con battuta singola è effettuabile solo con quantità uguale a 1.</u>

Per quantità diverse da 1, immesse usando il tasto moltiplicazione, il PLU o il REPARTO, anche se programmati per la funzione BATTUTA SINGOLA, non chiudono più la transazione che dovrà essere terminata con un tasto di pagamento (**"CONTANTE"**, **"CREDITO"** o **"ALTRI PAGAMENTI"**).

Analogamente, in caso di transazioni che inizino con REPARTI o PLU predisposti per la battuta singola, dovrà essere battuto il tasto **'X'**, preceduto dalla quantità richiesta, per evitare la chiusura della transazione come riportato nel seguente esempio.

Inizio transazione con PLU predisposto per battuta singola.

Nuova vendita:

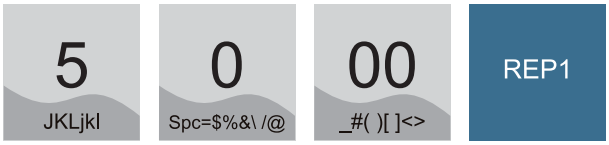

Chiusura:

```
                <Nome Ditta>
                <Indirizzo>
                <Località>
              <Telefono - Fax>

                                        EURO
1 PLU1                                  1,00
1 REPARTO 1                             50,00
TOTALE  EURO                            51,00
CONTANTI                                51,00
RESTO                                   0,00
CORRISPETTIVO RISCOSSO
01/01/01  12:00                         SF.1
            MFXX 00000000
```

Blank page

6. CORREZIONI

6.1 Correzione ultimo articolo inserito

Se si vuole correggere l'errato inserimento dell'ultimo articolo, premere il tasto **"CORREZ."** e l'ultima voce battuta verrà cancellata.

Esempio: correggere il "2 PLU 1" (ultima voce battuta) con "2 PLU2":

```
2 PLU 001
                    1,70
```

Premere il tasto

Sul display viene visualizzata la battuta precedente, rispetto alla riga che si vuole cancellare. A questo punto è possibile inserire la nuova riga e confermare con il tasto **"INVIO"**.

```
2 PLU 002
                    18,00
```

6.2 Correzione articoli inseriti prima della chiusura

In caso di correzione di articoli precedentemente inseriti, si deve digitare '0' e premere il tasto:

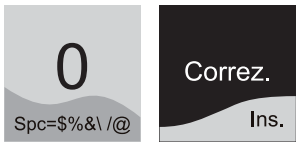

Utilizzando i tasti freccia:

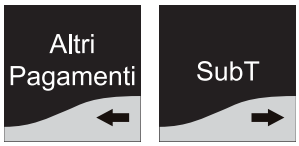

ci si può muovere nelle righe o battute degli articoli inseriti.

Una volta individuato l'articolo su cui effettuare la correzione premere il tasto **"INVIO"** per confermare oppure premere il tasto **"ESC"**.per uscire.

Esempio: Annullo della terza battuta.

Attivare la modalità correzione digitando:

Sul display viene visualizzato l'articolo inserito con riportato, tra parentesi, il numero progressivo di inserimento delle battute.

```
1 REPARTO 011
[1]                 50,00
```

Selezionare la terza battuta utilizzando il tasto:

```
1 REPARTO 013
[3]                 40,00
```

Confermare con il tasto:

A questo punto il display richiede la conferma di eliminazione della riga, con il messaggio di

```
ELIMINARE?          [3]
SI                  [S][N]
```

con i tasti freccia scegliere la risposta e confermare con il tasto **"INVIO"**:

Per uscire dalla modalità correzione premere:

6.3 Annullo completa operazione

E' possibile annullare completamente un documento premendo il tasto:

A questo punto il display richiede la conferma dell'annullamento totale, con il messaggio:

```
ANNULLO TOTALE?
[C]=NO                    [INVIO]=SI
```

Per confermare premere il tasto:

Per annullare l'operazione premere il tasto:

6.4 Sconti e maggiorazioni

Il sistema XKUBE-F consente di effettuare sconti o maggiorazioni:

- Per singole voci di transazione (ossia articoli venduti su REPARTO o PLU):
- Per l'intero ammontare (SUBTOTALE della transazione di vendita).

Per eseguire uno sconto in percentuale premere il tasto:

Per eseguire una maggiorazione in percentuale premere il tasto:

È possibile programmare una percentuale di sconto o maggiorazione prefissata che viene automaticamente applicata alla battitura del tasto di sconto o maggiorazione. Il valore programmato è unico per tutti i REPARTI e per tutti i PLU ed è sempre sovrascrivibile.

<u>Sequenza generale</u>
La sequenza prevede di battere, dopo la vendita su REPARTO o PLU, il valore dello sconto (o della maggiorazione) seguito dal tasto funzionale.

Esempio: per uno sconto del 33,3%.

Se lo sconto è programmato, battere solo:

Nota: Sul risultato del calcolo percentuale la macchina applica un arrotondamento al centesimo più vicino.

6.5 Sconto in percentuale

E' possibile impostare uno sconto percentuale su una singola voce di transazione immediatamente dopo il suo inserimento o dopo un SUBTOTALE. Il seguente esempio mostra la sequenza completa di una vendita che include uno sconto impostato manualmente dopo aver battuto un PLU. Vendita di n. 2 pezzi sul PLU 8 (nell'esempio il PLU8 è associato alla descrizione "PIZZA MARGHERITA").

Per fare, ad esempio, uno sconto del 33,3% su questa voce del conto, battere la sequenza:

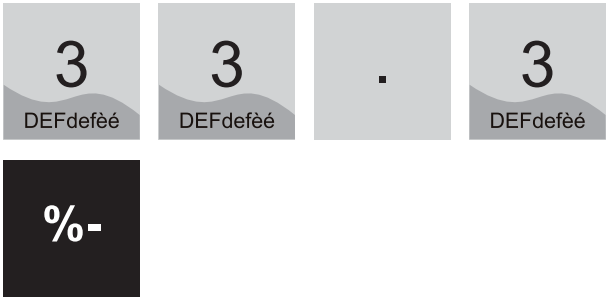

Proseguire con la vendita o chiudere con un tasto di pagamento, per esempio :

```
                <Nome Ditta>
                <Indirizzo>
                <Località>
              <Telefono - Fax>

                                      EURO
2 PIZZE MARGHERITA                   10,00
33,30% SC(%) ART.                    -3,32
TOTALE  EURO                          6,68
CONTANTI                              6,68
RESTO                                 0,00
CORRISPETTIVO RISCOSSO
01/01/01  12:00                      SF.1
            MFXX 00000000
```

Il seguente esempio mostra la sequenza completa di un conto con immissione di vendita su PLU e sconto in percentuale sul SUBTOTALE. Ordinazione di n. 2 gelati su PLU 9 (nell'esempio il PLU9 è associato alla descrizione "MANTECATO")

Ordinazione di 2 birre (PLU 37)

Calcolo del SUBTOTALE (obbligatorio)

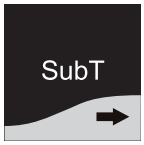

Applicazione di uno sconto del 10%:

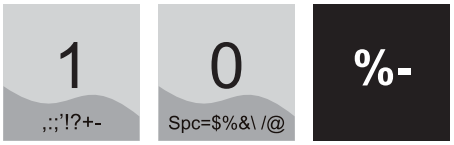

Terminare battendo il tasto pagamento:

```
                <Nome Ditta>
                <Indirizzo>
                <Località>
              <Telefono - Fax>

                                      EURO
2 MANTECATO                           5,00
2 BIRRE                               4,13
SUBTOTALE                             9,13
10,00% SC(%) ART.                    -0,91
TOTALE  EURO                          8,22
CONTANTI                              8,22
RESTO                                 0,00
CORRISPETTIVO RISCOSSO
01/01/01  12:00                      SF.1
            MFXX 00000000
```

6.6 Maggiorazione percentuale

Questa funzione permette di eseguire una maggiorazione in percentuale sul SUBTOTALE di transazione come descritto nel seguente esempio.
Ordinazione di n. 1 gelato sul PLU 8 (nell'esempio: "MANTECATO")

Ordinazione di n. 2 bibite da 3 € sul REPARTO DIRETTO 5.

Calcolo del SUBTOTALE (obbligatorio)

Applicazione di una maggiorazione del 10%

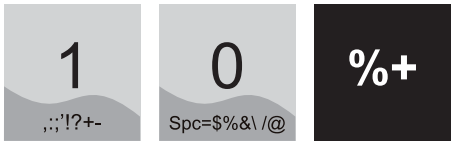

Terminare battendo il tasto pagamento:

```
                <Nome Ditta>
                <Indirizzo>
                <Località>
            <Telefono - Fax>

                                        EURO
1 MANTECATO                             2,50
2 REPARTO 5                             6,00
SUBTOTALE                               8,50
10,00% MAGG(%) ART.                     0,85
TOTALE  EURO                            9,35
CONTANTI                                9,35
RESTO                                   0,00
CORRISPETTIVO RISCOSSO
01/01/01  12:00                         SF.1
            MFXX 00000000
```

7. PAGAMENTI

La transazione di vendita è conclusa con il pagamento, ossia impostando in tastiera le sequenze che permettono di registrare l'importo incassato nelle forme previste quali:

- CONTANTE (tasto dedicato)
- ASSEGNI (tasto dedicato se programmato)
- CREDITO (tasto dedicato se programmato)
- ALTRI PAGAMENTI

I pagamenti possono anche essere misti, cioè in pratica è possibile pagare parzialmente in Contanti ed il rimanente a Credito ecc. Le sequenze operative per l'utilizzo delle diverse forme di pagamento sono descritte in dettaglio nei successivi paragrafi.

La seguente tabella mostra la configurazione di default dei pagamenti programmati:

N°	DESCRIZIONE PAGAMENTO
1	Contanti
2	Assegni
3	Carta elettronica
4	Pagamento generico
5	Buono pasto
6	Sospeso
7	Credito
8 ÷ 20	Pagamento programmabile
21	Buono pasto con calcolo resto
22 ÷ 30	Altri pagamenti programmabili

Nel caso in cui non vi sia un tasto associato direttamente al pagamento sulla tastiera è possibile richiamarlo attraverso il tasto:

Esempio di richiamo pagamento :

1 +	Altri Pagamenti	Contanti
2 +		Assegni
3 +		Carta elettronica
4÷30 +		Pagamenti programmati

7.1 Contante

Questa è l'operazione di chiusura della transazione in Contanti. La pressione di questo tasto termina la transazione con l'emissione dello scontrino.

Sono permessi anche pagamenti misti. Questo tasto inoltre permette di incassare denaro senza stampare lo scontrino (operazione di gestione ENTRATE/USCITE), andando ad incrementare il denaro in cassa.

Esempio: vendite su REPARTI e PLU.

```
                <Nome Ditta>
                <Indirizzo>
                <Località>
              <Telefono - Fax>

                                        EURO
1 REPARTO 1                             8,00
1 PLU3                                  5,00
TOTALE  EURO                           13,00
CONTANTI                               13,00
RESTO                                   0,00
CORRISPETTIVO RISCOSSO
01/01/01  12:00                         SF.1
            MFXX 00000000
```

Esempio: calcolo del resto (non obbligatorio), Non è obbligatorio (consente di visualizzare il Subtotale prima di concludere la transazione).

```
SUBTOTALE
EURO                                13,00
```

Digitare importo consegnato:

CONTANTI 50,00

Sul display sarà visualizzato il resto da dare:

TOTALE	€ 13,00
RESTO	€ 37,00

7.2 Pagamento misto

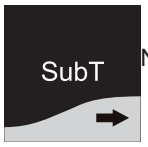

Non è obbligatorio ma consente di visualizzare il SUBTOTALE prima di concludere la transazione.

Vendite su REPARTI e su PLU:

SUBTOTALE EURO	13,00

Digitare l'importo consegnato:

In questo caso la XKUBE-F rimane in attesa del completamento del pagamento; questa operazione può essere fatta con il tasto di chiusura a Credito o con la sequenza altri pagamenti: es. Pagamento a Credito

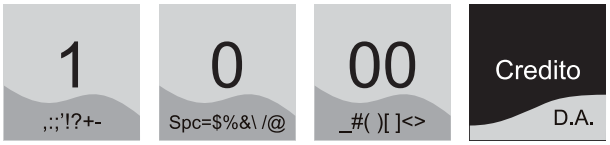

oppure:

Esempio: stampa dello scontrino con chiusura a credito.

```
                <Nome Ditta>
                <Indirizzo>
                <Località>
              <Telefono - Fax>

                                        EURO
1 REPARTO 1                             8,00
1 PLU3                                  5,00
TOTALE  EURO                           13,00
CONTANTI                                3,00
CREDITI                                10,00
RESTO                                   0,00
CORRISPETTIVO RISCOSSO
01/01/01  12:00                         SF.1
            MFXX 00000000
```

7.3 Assegni

Questo pagamento determina la chiusura della transazione attraverso l'incasso di un assegno. Come per gli altri pagamenti si può chiudere tutto in assegni o con pagamento misto conmprensivo di assegni.
Vendite su REPARTI e su PLU:

Pagamento con assegno:

ASSEGNI 13,00

```
<Nome Ditta>
<Indirizzo>
<Località>
<Telefono - Fax>

                          EURO
1 REPARTO 1               8,00
1 PLU3                    5,00
TOTALE EURO              13,00
ASSEGNI                  13,00
RESTO                     0,00
CORRISPETTIVO RISCOSSO
01/01/01  12:00           SF.1
MFXX 00000000
```

7.4 Chiusura con pagamento in assegno con importo superiore e calcolo del resto

E' altresì possibile ricevere un assegno d'importo superiore alla transazione e se disponibile il denaro nel cassetto dare il resto.
Vendite su REPARTI e su PLU:

Digitare l'importo complessivo dell'assegno seguito dal tasto **"Prezzo"** (esempio: 58,00 EURO):

```
PREZZO                    58,00
```

Seguito da:

Sul display comparirà

```
ASSEGNI
                          58,00
```

Sul display comparirà il resto da dare.

```
TOTALE                    13,00
RESTO                     45,00
```

```
<Nome Ditta>
<Indirizzo>
<Località>
<Telefono - Fax>

                          EURO
1 REPARTO 1               8,00
1 PLU3                    5,00
TOTALE EURO              13,00
ASSEGNI                  58,00
RESTO                    45,00
CORRISPETTIVO RISCOSSO
01/01/01  12:00           SF.1
MFXX 00000000
```

7.5 Chiusura con carta di Credito

Segue modalità analoghe a quelle previste per l'assegno.

Vendite su REPARTI e su PLU:

Pagamento con Carta di Credito:

```
CARTA ELETTRONICA
                          13,00
```

```
<Nome Ditta>
<Indirizzo>
<Località>
<Telefono - Fax>

                          EURO
1 REPARTO 1               8,00
1 PLU3                    5,00
TOTALE EURO              13,00
CARTA ELETTRONICA        13,00
RESTO                     0,00
CORRISPETTIVO RISCOSSO
01/01/01  12:00           SF.1
MFXX 00000000
```

7.6 Chiusura a Credito

E' possibile chiudere la transazione mettendo il relativo importo a credito. A tale scopo, il sistema XKUBE-F consente la gestione del conto di un certo numero di clienti (Max 300) memorizzati con codice e nominativo.
Inoltre permette anche la chiusura a credito generalizzato, ossia relativa ad un cliente generico senza specificare il cliente, richiamabile con il codice cliente a 0.
La macchina aggiorna la situazione debitori in base al credito accordato ed ai pagamenti effettuati. Tali pagamenti possono avvenire in concomitanza o meno di una transazione di vendita.

Vendite su REPARTI e su PLU:

Premere il tasto "SUBTOTALE" (non è obbligatorio, consente di visualizzare il Subtotale di transazione):

Il display indica l'importo da pagare (esempio 13,00);

```
SUBTOTALE
EURO                    13,00
```

Per mettere interamente a credito tale importo premere il tasto:

```
                <Nome Ditta>
                <Indirizzo>
                <Località>
              <Telefono - Fax>

                                EURO
1 REPARTO 1                     8,00
1 PLU3                          5,00
TOTALE  EURO                   13,00
CREDITO                        13,00
RESTO                           0,00
CORRISPETTIVO RISCOSSO
01/01/01  12:00                 SF.1
            MFXX 00000000
```

In caso di addebito al cliente dopo il SUBTOTALE inserire il codice del cliente, per es. 15

Il sistema XKUBE-F emette a questo punto lo scontrino terminando la transazione:

```
                <Nome Ditta>
                <Indirizzo>
                <Località>
              <Telefono - Fax>

                                EURO
1 REPARTO 1                     8,00
1 PLU3                          5,00
TOTALE  EURO                   13,00
CREDITI                        13,00
RESTO                           0,00
CORRISPETTIVO RISCOSSO
<Numero Cliente>
<Sede legale>
<Codice fiscale cliente>

01/01/01  12:00                 SF.1
            MFXX 00000000
```

Se è stata attivata la visualizzazione del saldo, sul display viene visualizzato:

```
SALDO?
[C]=NO                  [INVIO]=SI
```

Premendo il tasto **"INVIO"** è' possibile visionare sul display il saldo aggiornato del cliente:

```
CLIENTE 015
SALDO                   13,00
```

8. FUNZIONI ACCESSORIE

8.1 Funzioni Speciali

Funzioni che possono essere svolte durante la fase di Vendita, oltre che quando la macchina è libera e in attesa, e sono:

- Visualizzazione sul display del totale parziale in qualsiasi fase della transazione.
- Selezione dell'operatore.
- Interrogazione del prezzo del PLU durante la transazione.
- Stampa automatica codice fiscale partita IVA dei clienti.
- Possibilità d'inserimento della partita IVA / Codice fiscale.
- Personalizzazione e stampa rapporti guidate via display.
- Recupero crediti da Cliente.
- Inserimento di un numero non sommante (come identificativo di documento).
- Stampa di un preconto.
- Richiamo di un preconto.
- Possibilità di stampa articoli inseriti prima della chiusura della transazione.
- Visualizzazione del messaggio promozionale sul display.

8.1.1 Visualizzazione o stampa del Totale parziale

Durante la transazione è possibile visualizzare sul display il totale di transazione battendo il tasto:

Per esempio:

```
SUBTOTALE
EURO                    30,00
```

8.1.2 Selezione dell'operatore

Immediatamente prima di iniziare la fase di vendita, è possibile selezionare l'operatore a cui si devono attribuire le vendite che seguiranno.
Inoltre mediante la programmazione degli archivi è possibile:

- l'utilizzo di una password.
- rendere obbligatorio la selezione dell'operatore dopo ogni scontrino.

Esempio: vendita eseguita dall'operatore n.10.

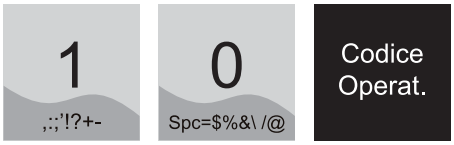


```
OPERATORE 10
Operatore 10
```

Battere quindi le vendite e chiudere la transazione.

```
                <Nome Ditta>
                <Indirizzo>
                <Località>
              <Telefono - Fax>

OPERATORE 10
                                        EURO
1 REPARTO 1                             8,00
1 PLU3                                  5,00
TOTALE  EURO                           13,00
CONTANTI                               13,00
RESTO                                   0,00
CORRISPETTIVO RISCOSSO
01/01/01  12:00                         SF.1
            MFXX 00000000
```

Nota: La stampa dello scontrino riporta l'indicazione dell'operatore che ha fatto la transazione. Una volta selezionato il numero di un operatore, sarà sempre dichiarato su ogni singolo documento e rimarrà invariato fino a nuova selezione. Per annullare la stampa dell'operatore digitare **"0"** e **"CODICE OPERAT."**.

8.1.3 Interrogazione prezzo PLU

Tale funzione permette di avere sul display il prezzo del PLU. Per conoscere ad esempio il prezzo in questo momento memorizzato sul PLU N. 1
Digitare:

Sul display comparirà:

```
INTERROGAZIONE
PREZZO ARTICOLO
```

A questo punto battere il codice del PLU

Sul display comparirà:

```
PLU1
                                3,00
```

8.1.4 Stampa automatica intestazione codice fiscale cliente

Nel caso di stampa per l'emissione di scontrino fiscale detraibile è necessario riportare sul documento il Codice Fiscale/ Partita IVA del cliente richiedente. La XKUBE-F consente di effettuare quest'operazione in due modi:

- Inserimento manuale.
- Richiamo da codice cliente pre-memorizzato.

INSERIMENTO MANUALE DEL CODICE

Premere il tasto:

Sul display verrà richiesto di inserire il codice fiscale :

```
COD. FISC.
```

Inserire il codice fiscale e confermare con **"INVIO"**:

Se inserito correttamente, sul display compare la scritta:

```
COD. FISC. OK
```

Se errato sul display compare:

```
COD. ERRATO. CONT.?
[C]=NO                    [INVIO]=SI
```

A questo punto vi è la possibilità di forzarlo premendo il tasto

Battere quindi le vendite e chiudere la transazione.

```
              <Nome Ditta>
              <Indirizzo>
              <Località>
            <Telefono - Fax>

                                EURO
1 REPARTO 1                     8,00
1 PLU3                          5,00
TOTALE  EURO                   13,00
CONTANTI                       13,00
RESTO                           0,00
CORRISPETTIVO RISCOSSO
CF/PI: 12312312312

01/01/01  12:00                SF.1
          MFXX 00000000
```

INSERIMENTO CODICE AUTOMATICO

Esempio stampa del codice cliente N.3:

Il display mostra il saldo del cliente 3:

```
CLIENTE3
SALDO                          30,00
```

Alla chiusura della transazione i dati richiamati saranno stampati nell'apposito riquadro.

```
              <Nome Ditta>
              <Indirizzo>
              <Località>
            <Telefono - Fax>

                                EURO
1 REPARTO 1                     8,00
1 PLU3                          5,00
TOTALE  EURO                   13,00
CREDITI                        13,00
RESTO                           0,00
CORRISPETTIVO RISCOSSO
<Numero Cliente>
<Sede legale>
<Codice fiscale cliente>

01/01/01  12:00                SF.1
          MFXX 00000000
```

Nota: Per annullare l'immissione del codice cliente sul documento premere il tasto **"CORREZ"**.

8.2 Recupero Credito

Tale funzione, attivabile a transazione chiusa, permette, il RECUPERO CREDITO dei clienti inseriti nell'archivio interno.
Per effettuare l'operazione premere il tasto (se programmato in tastiera):

Sul display

```
CODICE CLIENTE?
_
```

A questo punto digitare il codice cliente ad esempio:

Sul display comparirà brevemente la descrizione con il saldo, seguito dalla richiesta di immissione dell'importo.

```
IMPORTO
0
```

Inserire quindi l'importo che il cliente versa e confermare con:

A questo punto sul display sarà visualizzato il nuovo saldo.

Nota: Con codice cliente = a 0 si fa un recupero credito senza associarlo a nessun cliente.

8.3 Stampa di un preconto

E' possibile stampare un preconto (se programmato in tastiera) da presentare al tavolo. In una fase successiva sarà possibile richiamarlo ed eventualmente correggerlo o aggiungere delle voci per stamparlo poi su scontrino fiscale.

8.4 Richiamo del preconto per stampare scontrino fiscale

Si può stampare un preconto (se programmato in tastiera), quindi richiamarlo per fare uno scontrino fiscale. In questa fase è inoltre possibile correggere eventuali voci erroneamente stampate, o aggiungerne delle altre (come il caffè o l'amaro) quindi chiedere la stampa dello scontrino fiscale.

Esempio: sequenza di richiamo di un preconto.
Premere il tasto (se programmato in tastiera):

Sul display:

```
PRECONTO N.
_
```

A questo punto digitare il numero del pre-conto da richiamare (ad es. 5)

A questo punto vi sono 2 possibili operazioni:
- Correggere eventuali voci (vedi Capitolo Correzioni).
- Aggiungere eventuali voci (vedi capitolo inserimento articoli).

8.5 Inserimento di un numero non sommante (come identificativo)

Vi è la possibilità di inserire un numero (max 10 cifre) tramite la tastiera numerica e premendo il tasto "**Sub TL**, questo sarà stampato alla fine del documento. Nel seguente esempio il numero non sommante è #123.
Battere le vendite e quindi:

```
<Nome Ditta>
<Indirizzo>
<Località>
<Telefono - Fax>
                                EURO
1 BEVANDA                       8,00
1 PIZZA MARGHERITA              5,00
TOTALE  EURO                   13,00
CONTANTI                       13,00
RESTO                           0,00
CORRISPETTIVO RISCOSSO
#123
01/01/01  12:00                 SF.1
MFXX 00000000
```

8.6 Salvataggio Archivi (Backup Flash >MMC)

XKUBE-F possiede una funzione di salvataggio completo degli archivi di lavoro, che permette di memorizzare il profilo completo delle programmazioni della stampante sulla Multi-MediaCard dedicata al giornale di fondo (DGFE).
Per accedere a questo menù, premere il tasto **"FUNZIONI"**, e con i tasti freccia entrare nel menù **"STRUMENTI"** (attivabile tramite password). Sempre utilizzando i tasti freccia selezionare il sottomenù chiamato **"Backup Flash-> MMC."**

Sequenza:

Premere il tasto **"SUBT"** fino a che non compare sul display:

```
FUNZIONI
STRUMENTI
```

Confermare premendo il tasto **"INVIO"**.

```
PASSWORD
```

Per accedere al menù **"STRUMENTI"** è indispensabile inserire la password impostata sulla stampante.
Digitare la password e confermare premendo il tasto **"INVIO"**.
Premere il tasto **"SUBT"** fino a che non compare sul display:

```
STRUMENTI
BACKUP FLASH -> MMC
```

Confermando questa funzione, con il tasto **"INVIO"**, viene creata un'immagine completa della programmazione della stampante fiscale, su un file di backup che viene memorizzato nel DGFE. L'operazione richiede qualche secondo di tempo, come indicato da una barra progressiva visualizzata sul display.

```
BACKUP FLASH -> MMC
□□□□□□□□□□□□□□□□□□□□□□
```

Il salvataggio completo delle programmazioni è un'operazione consigliabile e da eseguire a intervalli di tempo regolari o almeno al termine della prima installazione del sistema, in quanto permette di ripristinare il profilo completo del prodotto, a fronte di problematiche tecniche che possono richiedere la sostituzione della scheda madre della stampante o anche in caso di un HW Init, necessario per aggiornamenti firmware. Naturalmente i contatori fiscali non vengono salvati su questo profilo in quanto non è possibile, come stabilito dalle vigenti normative sui Misuratori fiscali. In ogni caso, senza avere in loco un personal computer, con i software di servizio che consentono attività simili, si è in grado di ripristinare le programmazioni del prodotto.

8.7 Recupero Archivi (Restore MMC > Flash)

Il ripristino delle programmazioni salvate tramite la funzione di **"Backup Flash-->MMC"**, avviene tramite la funzione **"Restore MMC-->Flash"**.
Per accedere a questo menù, premere il tasto **"FUNZIONI"**, e con i tasti freccia entrare nel menù **"STRUMENTI"** (attivabile tramite password). Sempre utilizzando i tasti freccia selezionare il sottomenù chiamato **" Restore MMC-->Flash"**.

Sequenza:

Premere il tasto **"SUBT"** fino a che non compare sul display:

```
FUNZIONI
STRUMENTI
```

Confermare premendo il tasto **"INVIO"**.

```
PASSWORD
```

Per accedere al menù **"STRUMENTI"** è indispensabile inserire la password impostata sulla stampante.

Digitare la password e confermare premendo il tasto **"INVIO"**.

Premere il tasto **“SUBT”** fino a che non compare sul display:

```
STRUMENTI
RESTORE MMC -> FLASH
```

Confermando questa funzione con il tasto **“INVIO”** viene eseguita l’operazione di recupero delle programmazioni salvate con la funzione di **“Backup Flash->MMC”** e l’operazione richiede qualche secondo di tempo, come indicato da una da una barra progressiva visualizzata sul display.

```
RESTORE MMC -> FLASH
□□□□□□□□□□□□□□□□□□□□□□
```

Questa funzione deve essere eseguita con cognizione di causa in quanto tutte le programmazioni della stampante vengono riportate al momento in cui è stato eseguito il backup, quindi tutte le modifiche effettuate dal momento dell’ultimo backup fino all’operazione di Restore vengono perse.
I contatori fiscali non vengono ovviamente ripristinati sempre per ottemperare alle vigenti normative sui Misuratori fiscali.

Blank page

9. RAPPORTI / AZZERAMENTI

La XKUBE-F può stampare una serie di rapporti riassuntivi delle transazioni registrate, ciascuno rispondente a determinate finalità operative e gestionali dell'esercizio. I rapporti possono essere:

- **RENDICONTI (di Sola Lettura)**
- **AZZERAMENTI**

In ogni rapporto emesso sono presenti i seguenti elementi:

INTESTAZIONE	contiene il titolo del rapporto ed eventuali indicazioni della data dell'ultimo azzeramento.
NUCLEO DEL RAPPORTO	suddiviso in paragrafi (se previsto).
MESSAGGIO DI CHIUSURA	con stampa della data e dell'ora.

Si accede al menù **"RENDICONTI"** e **" AZZERAMENTI"** tramite il tasto **"FUNZIONI"**.

Utilizzare i tasti freccia per scorrere l'elenco dei RENDICONTI o AZZERAMENTI disponibili (riportato di seguito) la cui descrizione verrà riportata sul display.
Una volta trovata la voce desiderata, per avviare la stampa è sufficiente premere il tasto **"INVIO"**:

Nota: Se il rapporto è d'azzeramento, al termine della stampa i totalizzatori ed i contatori stampati sono riportati a zero. L'interruzione di un azzeramento per motivo accidentale lascia in ogni caso inalterato il contenuto dei totalizzatori interessati (l'azzeramento avviene soltanto al termine del rapporto).

9.1 Elenco dei Rapporti

Tipo Rapporto	Rendiconto	Azzeramento
Giornaliero	Sì	Sì
Finanziario	Sì	Sì
Finanziario Storico	Sì	Sì
Fascia Oraria	Sì	Sì
Fascia Oraria Storica	Sì	Sì
Reparti	Sì	Sì
Selettivo Reparti	Sì	Sì
Reparti Storico	Sì	Sì
PLU	Sì	Sì
Selettivo PLU	Sì	Sì
PLU Storico	Sì	Sì
Operatori	Sì	Sì
Operatori Storico	Sì	Sì
Clienti	Sì	Sì
Memoria fiscale	Sì	-
Giornale Elettronico	Sì	-
Azzeramenti Multipli	-	Sì
Azzeramenti Multipli Storici	-	Sì
Azzeramento Numero Fattura	-	Sì

9.2 Giornaliero

Questo è il rapporto fiscale di fine giornata che va allegato al registro dei corrispettivi e dà il corrispettivo giornaliero del venduto.

Sequenza:

Premere **"SUBT"** fino a che sul display compare:

RENDICONTI
GIORNALIERO

Confermare premendo il tasto **"INVIO"**.

Esempio di Rendiconto - Giornaliero

```
                NON FISCALE

              <Nome Ditta>
              <Indirizzo>
              <Località>
            <Telefono - Fax>

            RAPPORTO FISCALE

TOT. GIORN. EURO                    311,00
GRAN TOTALE EURO                   5716,45
TOT. SCONTI EURO                      0,00
TOT. MAGGIORAZ. EURO                  0,00
TOT. ANNULLI EURO                     0,00
TOT. RESI EURO                        0,00
TOT. IMBAL. CAUZ. EURO                0,00
CORR. N. PAGATI EURO                 69,00
N. SCONTRINI FISCALI                    22
N. STAMPE M. FISCALE                     0
N. SCONTRINI N. FISCALI                 20
NUM. FATTURE                             1
CORRISP. FATTURE EURO                 3,00
N. AZZERAM. FISCALI                     86
N. RIPRISTINI                            2
SIGILLO FISCALE                       5272
INIZIAL. DGFE 0001 01/01/00          10:20

01/01/01  12:00                      SNF.1
                NON FISCALE
```

9.3 Finanziario

Questo rapporto fornisce il movimento finanziario giornaliero con le seguenti informazioni:

- Totale Lordo Progressivo (opzionale)
- Totale Lordo giornaliero
- Clienti serviti
- Sconti fatti (N° operazioni e importo)
- Maggiorazioni fatte (N° operazioni e importo)
- Sconti in ammontare (N° operazioni e importo)
- Netto giornaliero
- Chiusure a Credito (N° operazioni e importo)
- Recupero crediti (N° operazioni e importo)
- Entrate cassa (N° operazioni e importo)
- Uscite cassa (N° operazioni e importo)
- Denari in cassa
- Operazioni in Contanti (N° operazioni e importo)
- Operazioni con Assegni (N° operazioni e importo)
- Operazioni con Carte di Credito (N° operazioni e importo)
- Incassi con buoni pasto (N° operazioni e importo)
- Saldo crediti in sospeso a clienti
- Saldo crediti generale

Sequenza:

Premere **"SUBT"** fino a che sul display compare:

RENDICONTI FINANZIARIO

Confermare premendo il tasto **"INVIO"**.

Esempio di Rendiconto - Finanziario.

```
                NON FISCALE

              <Nome Ditta>
              <Indirizzo>
              <Località>
            <Telefono - Fax>

========================================
LORDO GIORNALIERO                  352,39
GIORNALIERO CLIENTI                    43
SCONTI                                  1
                                     0,17
MAGGIORAZIONI                           2
                                     0,01
NETTO GIORNALIERO                  352,23
ENTRATE                                 2
                                     0,20
USCITE                                  6
                                   198,01
IN CASSA                            84,33
CONTANTI                               36
                                   282,14
ASSEGNI                                 4
                                   219,00
CARTA ELETTRONICA                       1
                                    13,00
CREDITO                                 3
                                    36,00
SALDO CRED. CLIENTI                 13,00
SALDO CREDITI                       74,00
GIORNALIERO RICEVUTE                    0
                                     0,00
GIORNALIERO FATTURE                     2
                                     7,20
```

```
========================================
     DETTAGLIO IVA SCONTRINI FISCALI
   CORRISP.        IMPONIB.        IVA
IVA 10%
        352,23          320,21      32,02
----------------------------------------
          DETTAGLIO IVA FATTURE
   CORRISP.        IMPONIB.        IVA
IVA 10%
          7,20            6,55       0,65
========================================
01/01/01  12:00                     SNF.1

               NON FISCALE
```

9.4 Finanziario Storico

Questo rapporto fornisce le stesse informazioni già presenti nel rapporto finanziario, solo che tiene in memoria tutti i movimenti storici registrati, partendo dall'ultima data dell'ultimo azzeramento effettuato del medesimo report emesso.

Sequenza:

Premere **"SUBT"** fino a che sul display compare:

RENDICONTI
FINANZIARIO STORICO

Confermare premendo il tasto **"INVIO"**.

9.5 Fascia Oraria

Fornisce informazioni dettagliate sulle vendite eseguite nelle diverse fasce orarie.
Sequenza:

Premere **"SUBT"** fino a che sul display compare:

RENDICONTI
FASCIA ORARIA

Confermare premendo il tasto **"INVIO"**.

Esempio di Rendiconto - Fascia Oraria.

```
                NON FISCALE

              <Nome Ditta>
              <Indirizzo>
              <Località>
            <Telefono - Fax>

        RENDICONTO VENDUTO ORARIO

========================================
FASCIA ORARIA 8:00 - 8:59
CLIENTI                                1
                                  11,11%
VENDUTO EURO                        2,50
                                   6,02%
PEZZI                                  1
----------------------------------------
FASCIA ORARIA 9:00 - 9:59
CLIENTI                                4
                                  44,44%
VENDUTO EURO                       13,00
                                  31,32%
PEZZI                                  4
========================================
CLIENTI                                9
VENDUTO                            41,50
PEZZI                                  9
========================================

01/01/01  12:00                     SNF.1
                NON FISCALE
```

Nota: Vengono indicate le vendite per fascia oraria di tutti i giorni a partire dall'ultimo azzeramento.

9.6 Fascia Oraria Storica

Questo rapporto fornisce le stesse informazioni già presenti nel rapporto per “Fascia Oraria”, solo che tiene in memoria tutti i movimenti storici registrati, partendo dall’ultima data dell’ultimo azzeramento effettuato del medesimo report emesso.

Sequenza:

Premere **“SUBT”** fino a che sul display compare:

RENDICONTI
FASCIA ORARIA STORICA

Confermare premendo il tasto **“INVIO”**.

9.7 Reparti

Questo rapporto fornisce informazioni sull’attività svolta su ciascun REPARTO, con il raggruppamento dei medesimi secondo programmazione. Le informazioni fornite sono:

- Gruppo del reparto;
- Venduto lordo del gruppo;
- Incidenza sul venduto globale;
- il numero dei clienti;
- il numero delle prestazioni (o pezzi);
- l’incasso lordo;
- l’ammontare degli sconti;
- l’ammontare delle maggiorazioni;
- l’incasso netto;
- il totale vendite sui PLU indirizzati al reparto;
- i totali riepilogativi.

Sequenza:

Premere **“SUBT”** fino a che sul display compare:

RENDICONTI
REPARTI

Confermare premendo il tasto **“INVIO”**.

Esempio di Rendiconto - Reparti.

```
                NON FISCALE

              <Nome Ditta>
              <Indirizzo>
              <Località>
            <Telefono - Fax>

          RENDICONTO REPARTI
========================================
1 GRUPPO REPARTO 1
LORDO EURO                        446,02
                                 100,00%
========================================
1(1) REPARTO 1
                Reparto 1
CLIENTI                               43
PEZZI                                140
LORDO EURO                        438,02
SCONTI EURO                        24,52
MAGGIORAZIONI EURO                  0,00
NETTO EURO                        413,50
                                  98,47%
----------------------------------------
2(1) REPARTO 2
                Reparto 2
CLIENTI                                2
PEZZI                                  2
LORDO EURO                          8,00
SCONTI EURO                         1,60
MAGGIORAZIONI EURO                  0,00
NETTO EURO                          6,40
                                    1,52%
========================================
CLIENTI                               43
PEZZI                                142
LORDO EURO                        446,02
SCONTI EURO                        26,12
MAGGIORAZIONI EURO                  0,00
NETTO EURO                        419,90
========================================
01/01/01  12:00                    SNF.1
                NON FISCALE
```

Nota (1): Il numero riportato indica un progressivo dei reparti che hanno lavorato.

9.8 Reparti Storico

Questo rapporto fornisce le stesse informazioni già presenti nel rendiconto “Reparti”, con la differenza che vengono tenuti in memoria tutti i movimenti storici registrati, partendo dall’ultima data dell’ultimo azzeramento effettuato del medesimo report emesso.

Sequenza:

Premere **“SUBT”** fino a che sul display compare:

```
RENDICONTI
REPARTI STORICO
```

Confermare premendo il tasto **“INVIO”**.

9.9 Selettivo Reparti

Questo rapporto fornisce informazioni sull’attività svolta su REPARTI specifici:

Sequenza:

Premere **“SUBT”** fino a che sul display compare:

```
RENDICONTI
SELETTIVO REPARTI
```

Confermare premendo il tasto **“INVIO”**.

```
DA CODICE REPARTO
_
```

Inserire REPARTO d’inizio (esempio: reparto 1):

```
A CODICE REPARTO
_
```

Inserire REPARTO di fine (esempio: reparto 2):

9.10 PLU

Fornisce informazioni dettagliate su ciascun PLU. La stampa è organizzata raggruppando i PLU in base al loro reparto d'appartenenza.

Sequenza:

Premere **"SUBT"** fino a che sul display compare:

RENDICONTI
PLU

Confermare premendo il tasto **"INVIO"**.

Esempio di Rendiconto - PLU

```
                NON FISCALE

             <Nome Ditta>
             <Indirizzo>
              <Località>
           <Telefono - Fax>

            RENDICONTO PLU

========================================
1(1) REPARTO 1
LORDO EURO                          8,00
                                  100,00%
========================================
1 PLU1
                 PLU1
PEZZI                                  1
LORDO EURO                          2,00
                                   25,00%
----------------------------------------
2 PLU2
                 PLU2
PEZZI                                  1
LORDO EURO                          2,00
                                   25,00%
----------------------------------------

3 PLU3
                 PLU3
PEZZI                                  1
LORDO EURO                          2,00
                                   25,00%
----------------------------------------
4 PLU4
                 PLU4
PEZZI                                  1
LORDO EURO                          2,00
                                   25,00%
========================================
PEZZI                                  4
LORDO EURO                          8,00
========================================

01/01/01  12:00                    SNF.1
                NON FISCALE
```

Nota (1): Il numero riportato indica un progressivo dei PLU che hanno lavorato.

9.11 PLU Storico

Questo rapporto fornisce le stesse informazioni già presenti nel rendiconto "PLU", con la differenza che vengono tenuti in memoria tutti i movimenti storici registrati, partendo dall'ultima data dell'ultimo azzeramento effettuato del medesimo report emesso.

Sequenza:

Premere **"SUBT"** fino a che sul display compare:

RENDICONTI
PLU STORICO

Confermare premendo il tasto **"INVIO"**.

9.12 Selettivo PLU

Questo rapporto fornisce le stesse informazioni del Rendiconto PLU, con la differenza che la lettura dei PLU viene raggruppata in base ad un intervallo specificato.

Sequenza:

Premere **"SUBT"** fino a che sul display compare:

RENDICONTI
SELETTIVO PLU

Confermare premendo il tasto **"INVIO"**.

DA CODICE PLU
_

Inserire PLU d'inizio (esempio: PLU 1):

A CODICE PLU
_

Inserire PLU di fine (esempio: PLU 2):

9.13 Operatori

Consente di avere i dati rappresentativi dell'attività di tutti gli operatori e fornisce, ripetute per ciascun degli operatori, le seguenti informazioni:

- N° clienti serviti
- Totale vendite lordo
- Sconti
- Maggiorazioni
- Abbuoni
- Forme di pagamento
- Vendite a credito
- Correzioni.

Sequenza:

Premere **"SUBT"** fino a che sul display compare:

RENDICONTI
OPERATORI

Confermare premendo il tasto **"INVIO"**.

Esempio di Rendiconto - Operatori.

```
                NON FISCALE

               <Nome Ditta>
               <Indirizzo>
               <Località>
             <Telefono - Fax>

           RENDICONTO OPERATORI
========================================
1(1) OPERATORE 1
               Operatore 1
CLIENTI                                1
LORDO EURO                          1,00
IN CASSA EURO                       1,00
CONTANTI                               1
                                    1,00
----------------------------------------
2(1) OPERATORE 2
               Operatore 2
CLIENTI                                2
LORDO EURO                          5,00
IN CASSA EURO                       2,00
CONTANTI                               1
                                    2,00
----------------------------------------
3(1) OPERATORE 3
               Operatore 3
CLIENTI                                1
LORDO EURO                          3,00
IN CASSA EURO                       6,00
CONTANTI                               2
                                    6,00
----------------------------------------
4(1) OPERATORE 4
               Operatore 4
CLIENTI                                1
LORDO EURO                          4,00
IN CASSA EURO                       4,00
CONTANTI                               1
                                    4,00
----------------------------------------
5(1) OPERATORE 5
               Operatore 5
CLIENTI                                1
LORDO EURO                          5,00
IN CASSA EURO                       5,00
CONTANTI                               1
                                    5,00
========================================
CLIENTI                               50
LORDO EURO                            18,00
IN CASSA EURO                         18,00
========================================

01/01/01  12:00                     SNF.1
               NON FISCALE
```

Nota (1): Il numero riportato indica un progressivo degli operatori che hanno lavorato.

9.14 Operatori Storico

Questo rapporto fornisce le stesse informazioni già presenti nel rendiconto “Operatori”, con la differenza che vengono tenuti in memoria tutti i movimenti storici registrati, partendo dall’ultima data dell’ultimo azzeramento effettuato del medesimo report emesso.

Sequenza:

Premere **“SUBT”** fino a che sul display compare:

RENDICONTI
OPERATORI STORICO

Confermare premendo il tasto **“INVIO”**.

9.15 Clienti

Consente di avere i dati relativi ai clienti con un conto attivo e fornisce le seguenti informazioni:

- Nome del cliente
- Totale acquisti effettuati
- Totale pagamenti effettuati
- Saldo del conto
- Venduto in contanti

Il rapporto può essere di sola lettura o di azzeramento; nel secondo caso il totale pagato, prima di essere azzerato, viene sottratto al totale acquistato.

Sequenza:

Premere **"SUBT"** fino a che sul display compare:

RENDICONTI
CLIENTI

Confermare premendo il tasto **"INVIO"**.

Esempio di Rendiconto - Clienti.

```
                NON FISCALE

              <Nome Ditta>
              <Indirizzo>
              <Località>
            <Telefono - Fax>

           RENDICONTO CLIENTI

========================================
1(1) CLIENTE 1
                Cliente 1
LORDO EURO                          10,00
SCONTO EURO                          1,00
MAGGIORAZIONI EURO                   1,00
NETTO EURO                          10,00
SALDO                                0,00
----------------------------------------
2(1) CLIENTE 2
                Cliente 2
LORDO EURO                          10,00
SCONTO EURO                          1,00
MAGGIORAZIONI EURO                   1,00
NETTO EURO                          10,00
SALDO                                0,00
========================================
LORDO EURO                          20,00
SCONTO EURO                          2,00
MAGGIORAZIONE EURO                   2,00
NETTO EURO                          20,00
SALDO                                0,00
========================================

01/01/01  12:00                     SNF.1

                NON FISCALE
```

Nota (1): Il numero riportato indica un progressivo dei clienti che sono stati presenti.

9.16 Lettura memoria fiscale

La memoria fiscale può essere stampata in 3 modalità:
- Stampa completa memoria.
- Stampa da data a data .
- Stampa da chiusura a chisura in una data.

Pertanto la sequenza sarà la seguente:

Premere **"SUBT"** fino a che sul display compare:

```
RENDICONTI
MEMORIA FISCALE
```

Confermare premendo il tasto **"INVIO"**.

Sul display viene visualizzato il seguente messaggio:

```
DUMP: 1=T  2=D  3=N>n
```

9.16.1 Stampa completa memoria

In questa stampa vengono fornite le seguenti informazioni :
- quando è stato effettuato l'inizializzazione del DGFE
- numero di chiusure effettuate;
- totale venduto nel periodo;
- numero di ripristini.

Sequenza:

Esempio di Stampa Completa Memoria Fiscale.

```
                <Nome Ditta>
                <Indirizzo>
                <Località>
             <Telefono - Fax>

       CORRISPETTIVI GIORNALIERI

                                        EURO
INIZIAL. DGFE 0001   01/01/01   10:57
001   01/01/01    1175            0,00
002   02/01/01    4660            0,00
003   03/01/01    323F          730,35

NUMERO CHIUSURE                     3
TOTALE PERIODO                    730,35
N. RIPRISTINI                       1
04/01/01   9.03                  SF. 5
            MFXX 00000000
```

9.16.2 Stampa da data a data

Questo rapporto fornisce le stesse informazioni del Rendiconto Memoria Fiscale Completa, con la differenza che viene richiesto l'inserimento di due date per definire un intervallo specifico.

Sequenza:

- Digitare sulla tastiera una data di inizio e quindi confermare con il tasto "**INVIO**" (es. 01/01/01):

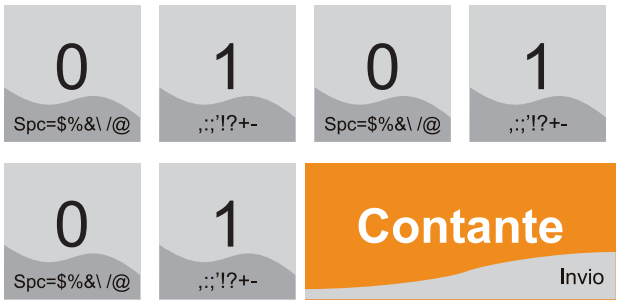

- Digitare sulla tastiera una data di fine e quindi confermare con il tasto “**INVIO**” (es. 02/01/01):

Esempio di Stampa Memoria Fiscale da data a data.

```
              <Nome Ditta>
              <Indirizzo>
              <Località>
           <Telefono - Fax>

      CORRISPETTIVI GIORNALIERI

  DA    :01/01/01
  A     :02/01/01
                                   EURO
INIZIAL. DGFE 0001   01/01/01   10:57
001   01/01/01      1175          0,00
002   02/01/01      4660          0,00

NUMERO CHIUSURE                     2
TOTALE PERIODO                   0,00
N. RIPRISTINI                       1
04/01/01   9.03                 SF. 6
             MFXX 00000000
```

9.16.3 Stampa da chiusura a chiusura

Questo rapporto fornisce le stesse informazioni del Rendiconto Memoria Fiscale Completa, con la differenza che viene richiesto l’inserimento di due chiusure fiscali.

Sequenza:

- Digitare sulla tastiera il numero della chiusura fiscale di partenza (4 cifre) seguito dal numero della chiusura fiscale di fine (4 cifre) e quindi confermare con il tasto “**Invio**”. Esempio: da 0001 a 0002:

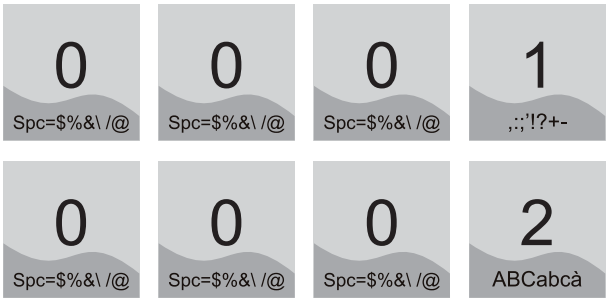


```
nnnnNNNN
00010002
```

Esempio di Stampa Memoria Fiscale da chiusura fiscale a chiusura fiscale

```
              <Nome Ditta>
              <Indirizzo>
              <Località>
           <Telefono - Fax>

      CORRISPETTIVI GIORNALIERI

  DA    :0001
  A     :0002
                                   EURO
INIZIAL. DGFE 0001   01/01/01   10:57
001   01/01/01      1175          0,00
002   02/01/01      4660          0,00

NUMERO CHIUSURE                     2
TOTALE PERIODO                   0,00
N. RIPRISTINI                       1
04/01/01   9.03                 SF. 6
             MFXX 00000000
```

9.17 LETTURA GIORNALE ELETTRONICO (DGFE)

Il giornale elettronico può essere stampato in 3 modalità:
- Stampa completa giornale.
- Stampa da data a data.
- Stampa da scontrino a scontrino in una data.

Pertanto la sequenza sarà la seguente:

Premere **"SUBT"** fino a che sul display compare:

RENDICONTI
GIORNALE ELETTRONICO

Confermare premendo il tasto **"INVIO"**.

Sul display viene visualizzato il seguente messaggio:

DUMP: 1=T 2=D 3=N>n
DGFE USATO 0,10% (*)

Nota (*)**:** Ogni volta che si sceglie questo tipo di rapporto (Rendiconto -> Giornale Elettronico) per un tempo di circa 3 secondi, sulla seconda riga del display, lato operatore, viene visualizzata, la percentuale di utilizzo del DGFE in modo da sapere il reale spazio ancora disponibile

9.17.1 Stampa completa giornale

Sequenza:

Esempio di Stampa Giornale Elettronico.

```
                NON FISCALE

              <Nome Ditta>
              <Indirizzo>
              <Località>
            <Telefono - Fax>

       STAMPA GIORNALE ELETTRONICO

N. DGFE: 1
SN DGFE: XX00000000

                                    EURO
----------------------------------------
RAPPORTO FISCALE                  311,00
TOT.GIORN. EURO                  5716,45
TOT. SCONTI EURO                    0,00
TOT. MAGGIORAZ. EURO                0,00
TOT. ANNULLI EURO                   0,00
TOT. RESI EURO                      0,00
TOT. IMBAL. CAUZ. EURO
CORR. N. PAGATI EURO               69,00
N. SCONTRINI FISCALI                  22
N. STAMPE M. FISCALE                   0
N. SCONTRINI N. FISCALI               20
NUM. FATTURE                           0
CORRISP. FATTURE EURO               0,00
N. AZZERAM. FISCALI                   86
N. RIPRISTINI                          2
SIGILLO FISCALE                     5272
INIZIAL. DGFE 0001 01/01/00        10:20

01/01/01  12:00                    SNF.1
                NON FISCALE
```

9.17.2 Stampa da data a data

Sequenza:

- Digitare sulla tastiera una data di inizio e quindi confermare con il tasto "**INVIO**" (es. 01/01/01):

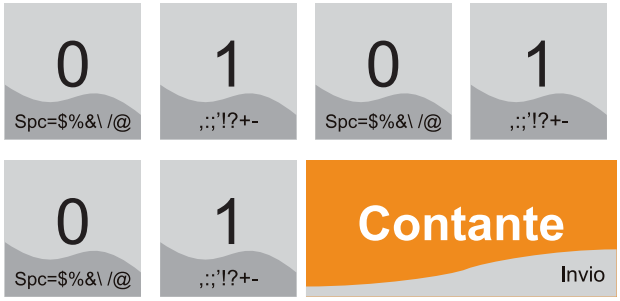

- Digitare sulla tastiera una data di fine e quindi confermare con il tasto "**INVIO**" (es. 01/01/01):

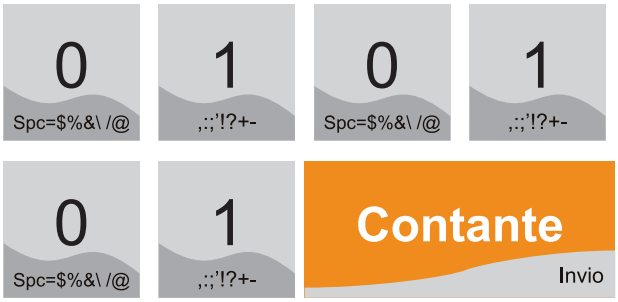

Esempio di Stampa Giornale Elettronico da data a data.

```
                NON FISCALE

              <Nome Ditta>
              <Indirizzo>
              <Località>
            <Telefono - Fax>

       STAMPA GIORNALE ELETTRONICO

N. DGFE: 1
SN DGFE: XX00000000

DA: 01/01/2001
A:  01/01/2001
                                        EURO
----------------------------------------
DATA/ORA IMPOSTATE:
01/01/01  12:00
01/01/01  12:00                       SNF.1
REP1                                   1,50
REP2                                   2,50
REP3                                   3,50
SUBTOTALE                              7,50
TOTALE EURO                            7,50
CONTANTI                               7,50
RESTO                                  0,00

01/01/01  12:00                        SF.1

01/01/01  12:00                       SNF.2

                NON FISCALE
```

9.17.3 Stampa da scontrino a scontrino in una data

Sequenza :

- Digitare sulla tastiera una data di inizio e quindi confermare con il tasto "**INVIO**" (es. 01/01/01):

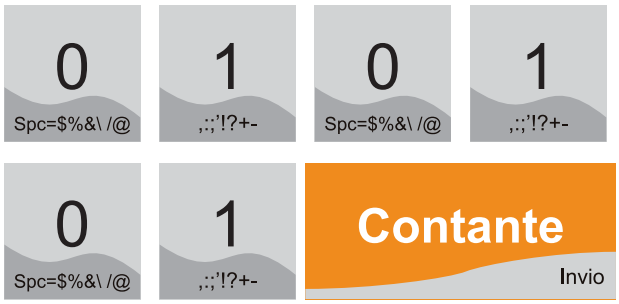

- Digitare sulla tastiera il numero dello scontrino di partenza (4 cifre) seguito dal numero dello scontrino di fine (4 cifre). Esempio: da 0001 a 0003:

```
nnnnNNNN
00010003
```

Esempio di Stampa Giornale Elettronico da scontrinoa scontrino in una data.

```
                NON FISCALE

            <Nome Ditta>
            <Indirizzo>
            <Località>
          <Telefono - Fax>

       STAMPA GIORNALE ELETTRONICO
```

```
N. DGFE: 1
SN DGFE: XX00000000

DA: 01/01/2001
A:  01/01/2001
nnnnNNNN: 0001-0003
                                    EURO
---------------------------------------
DATA/ORA IMPOSTATE:
01/01/01  12:00
01/01/01  12:00                    SNF.1
REP1                                1,00
TOTALE EURO                         1,00
CONTANTI                            1,00
RESTO                               0,00
01/01/01  12:00                     SF.1
REP2                                2,00
TOTALE EURO                         2,00
CONTANTI                            2,00
RESTO                               0,00
01/01/01  12:00                     SF.2
REP3                                3,00
TOTALE EURO                         3,00
CONTANTI                            3,00
RESTO                               0,00
01/01/01  12:00                     SF.3

01/01/01  12:00                    SNF.2

                NON FISCALE
```

9.18 Azzeramenti multipli

Il rapporto è di tipo azzeramento e serve per eseguire in sequenza più comandi di azzeramento (così come è stato programmato nel menù "PROGRAMMAZIONI"). Per gli esempi di stampa fare riferimento ai singoli report descritti precedentemente.

9.19 Azzeramenti multipli storici

Il rapporto è di tipo azzeramento e serve per eseguire in sequenza più comandi di azzeramento (così come è stato programmato nel menù "PROGRAMMAZIONI") ma limitatamente agli Azzeramenti Storici. Per gli esempi di stampa fare riferimento ai singoli report descritti precedentemente.

9.20 Azzeramento numero Fattura

Il dispositivo permette di effettuare l'azzeramento del contatore per la numerazione della Fattura; in automatico il sistema gestisce la numerazione di questo contatore e quindi per inserire un numero di fattura inferiore è necessario eseguire prima questo comando.

Sequenza :

Premere **"SUBT"** fino a che sul display compare:

```
FUNZIONI
AZZERAMENTI
```

Confermare premendo il tasto **"INVIO"**.

Scegliere attraverso i tasti freccia la voce "NUMERO FATTURA".

Sul display viene visualizzato il seguente messaggio:

```
AZZERAMENTI
NUMERO FATTURA
```

Confermare premendo il tasto **"INVIO"**.

Il contatore del numero di Fattura è azzerato e dopo aver eseguito questo comando, viene stampato uno scontrino con riportato l'avvenuto azzeramento.

Esempio di Azzeramento Numero Fattura

```
                NON FISCALE
AZZERAMENTO N.PROGRESS. FATTURA
========================================
FATTURA                                9*
========================================
01/01/01  12:00                     SNF.1
                NON FISCALE
```

Nota(*): Il numero riportato indica il progressivo corrente delle fatture emesse

Blank page

10. PERSONALIZZAZIONI

Il sistema XKUBE-F è reso operativo, al momento dell'installazione, da un tecnico del servizio d'ASSISTENZA. Le principali operazioni di personalizzazione eseguite dal tecnico riguardano l'intestazione dello scontrino con la ragione sociale dell'Esercizio, le descrizioni degli ARTICOLI e dei REPARTI, i prezzi dei PLU, l'intestazione dei CLIENTI ed i relativi codici fiscali/partite IVA, le aliquote IVA, i parametri per l'esecuzione degli SCONTI ecc. Non sono pertanto di norma necessari ulteriori interventi da parte dell'utente, nè che provveda personalmente ad alcun ulteriore operazione, anche se ogni esercente ha comunque la possibilità di accedere alla programmazione del sistema variando, in base alle proprie necessità, le opzioni di programmazione.

10.1 Programmazione degli archivi

Il presente capitolo contiene le istruzioni per la personalizzazione dei dati e delle funzioni del sistema XKUBE-F. La seguente tabella riepiloga, le operazioni di programmazione eseguibili su ciascun archivio.
Per la programmazione completa degli archivi, contattare il rivenditore autorizzato dal quale è stato acquistato il prodotto.

ARCHIVIO	PROGRAMMAZIONE
Reparti (max 100) *Modifica* *Aggiungi* *Elimina*	Codice Reparto Descrizione (max 22 caratteri) Prezzo 1 Prezzo 2 (*) Prezzo 3 (*) Min Prezzo (importo minimo) Max Prezzo (importo massimo) Unità di misura (*) Aliquota IVA Gruppo reparto Scontabile Quantità obbligatoria Menù a prezzo fisso Battuta singola Descrittivo (*)
PLU (max 50.000) *Modifica* *Aggiungi* *Elimina*	Codice PLU Descrizione (max 22 caratteri) Prezzo 1 Prezzo 2 (*) Prezzo 3 (*) Reparto (reparto associato) Battuta singola Descrittivo
Clienti (max 300) *Modifica* *Aggiungi* *Elimina*	Codice Cliente Ragione sociale Indirizzo 1 Indirizzo 2 Cod. Fisc./P. IVA Aliquota IVA Massimo saldo
Operatori (max 15) *Modifica* *Aggiungi* *Elimina*	Descrizione (max 22 caratteri) Password Apertura cassetto Stampa dettagli
Convenzioni (*) *Modifica* *Aggiungi* *Elimina*	
Società (*) *Modifica* *Aggiungi* *Elimina*	
Pagamenti	Codice Pagamento Descrizione (max 22 caratteri) Importo massimo Resto massimo Simbolo valuta (**) Cambio (**) Ammontare massimo (**) Cambio massimo (**) Arrotondamento (**) Conferma esterna (**) Apertura cassetto (**) Denaro in cassa (**) Corrispettivo non pagato (**) Consenti calcolo del resto (**) Già incassato (**) Convenzione (**) Richiesta MG (**) Richiesto SubTL (**) Permette transazione negativa (**) Permette pagamento misto (**) Promozione (**)
Modificatori (8) (*) *Modifica* *Aggiungi* *Elimina*	Codice Modificatore (***) Descrizione (max 22 caratteri) Valore % Valore % massimo Incremento (**) In percentuale (**) Forza Sub TL (**) Input manuale (**) Richiesta MG (**) Ripetibile (**)
Aliquote IVA (6) (**) Modifica Aggiungi Elimina	Codice Aliquota(**) Descrizione (**) Valore (**)
Azzeramenti Multipli	sequenza
Data e ora *(Cambio data)*	sequenza
Intestazione scontrino *(max 6 righe)* *(max 42 caratteri per ogni riga)*	Intest. Scontr. 1/6 (1° riga) Intest. Scontr. 2/6 (2° riga) Intest. Scontr. 3/6 (3° riga) Intest. Scontr. 4/6 (4° riga) Intest. Scontr. 5/6 (5° riga) Intest. Scontr. 6/6 (6° riga)

Opz. funzionamento	Prezzi centesimi Modalità operatore Accorpamento articoli Ordinamento per reparto Beep su articolo trovato Password operatore (*) Modalità apprendimento Porta PS/2 Porta COM1 Porta COM2 Porta USB Protocollo Baud rate protocollo Apertura Autom. Cassetto Tensione cassetto Taglierina Abilita TX Footer (XON)
Opz. visualizzazione	Visualizza resto Visualizza saldo Messaggio scorrevole Visuallizza descr. battute
Opz. stampa interna	Tipo intestazione Numero righe intestazione Stampa Bufferizzata Dettaglio moltiplicazione Stampa quantità unitaria Stampa totale pezzi Stampa lordo progressivo Stampa totale preconti Stampa documento annullato Dett. IVA in chiusura Stampa copia scontr. Righe di cortesia Densità di stampa Velocità di stampa

Legenda:
(*) Campo presente per utilizzi futuri.
(**) Campo non accessibile all'utente (modificabile solo attraverso il programma di servizio Fiscal Suite; contattare il rivenditore autorizzato).
(***) Lista Codici modificatori di default :

Codice	Descrizione Modificatore
1	SC(%) ART.
2	SC(%) SBTL
3	SC(VAL) ART.
4	ABBUONO
5	MAGG(%) ART.
6	MAGG (%) SBTL
7	MAGG (VAL) ART.
8	MAGG (VAL) SBTL

10.2 Sequenza di accesso

Per entrare nel menù **"PROGRAMMAZIONI":**

Premere **"SUBT"** fino a che non compare sul display

FUNZIONI
PROGRAMMAZIONI

Una volta entrati nel menù PROGRAMMAZIONI attraverso i tasti freccia è possibile accedere ai diversi archivi in esso contenuti, ricercando le voci interessate. Per confermare una determinata opzione e procedere nella sua programmazione deve sempre essere premuto il tasto **"INVIO"**.

Nota: Si ricorda che durante le fasi di inserimento dei valori e delle scritte, la tastiera viene automaticamente commutata in modalità programmazione (la funzione del tasto diventa quella indicata in basso a destra sulla sua etichetta).

Funzionalità aggiuntive tasti:

C	Cancella il carattere a sinistra del cursore.
Correz. Ins.	Commuta la modalità di immissione caratteri/cifre da inserimento a sostituzione.
Altri Pagamenti / SubT	Con i tasti freccia è possibile spostarsi nel testo già introdotto
Annulla Operaz. Esc	Con questo tasto s'interrompe l'immissione del valore.
Contante Invio	Conferma il valore immesso.

10.3 Archivio Reparti

Per entrare nel menù **"PROGRAMMAZIONI"**:

Premere **"SUBT"** fino a che non compare sul display

```
PROGRAMMAZIONE
REPARTI
```

Confermare con il tasto **"INVIO"**.

```
REPARTI
MODIFICA
```

Scegliere attraverso i tasti freccia la funzione desiderata (**MODIFICA, AGGIUNGI, ELIMINA**) e confermare con il tasto **"INVIO"**.

10.3.1 Modifica

Scegliendo **"MODIFICA"** viene richiesto il numero del Reparto che si vuole modificare.

```
CODICE REPARTO
1
```

Alla richiesta del codice reparto digitare da tastiera il numero del reparto, ad esempio 1 e premere "**Invio**" oppure leggere il corrispondente codice a barre con un lettore di barcode.

```
DESCRIZIONE
_
```

E' possibile attraverso la tastiera (che è commutata automaticamente in alfa numerica) comporre la descrizione del reparto, ad esempio "VERDURA".

```
REPARTI
VERDURA
```

Associare il primo prezzo al reparto e premere il tasto **"INVIO"**.

```
PREZZO 1
_
```

Nota: I successivi campi Prezzo 2 e Prezzo 3 non sono modificabili, sono presenti per utilizzi futuri.

```
MIN PREZZO
                    0,00
```

è possibile introdurre un numero diverso da quello visualizzato nell'esempio, proseguire premendo il tasto **"INVIO"**.

```
MAX PREZZO
              9999999,99
```

è possibile introdurre un numero diverso da quello visualizzato nell'esempio, proseguire premendo il tasto **"INVIO"**.

```
ALIQUOTA IVA
IVA 10%
```

Scegliere il valore desiderato, tra quelli programmati, per le aliquote IVA con i tasti freccia e confermare con il tasto **"INVIO"**.

```
GRUPPO REPARTI
GRUPPO REPARTO 1
```

è possibile introdurre un numero diverso da quello visualizzato nell'esempio, proseguire premendo il tasto **"INVIO"**.

```
SCONTABILE
NO                  [S] [N]
```

Scegliere il valore desiderato con i tasti freccia e confermare con il tasto **"INVIO"**:

```
QUANTITÀ OBBLIGAT.
NO                  [S] [N]
```

Scegliere il valore desiderato con i tasti freccia e confermare con il tasto **"INVIO"**:

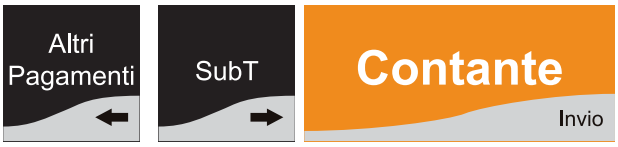

```
MENÙ A PREZZO FISSO
NO                    [S] [N]
```

Scegliere il valore desiderato con i tasti freccia e confermare con il tasto **"INVIO"**:

```
BATTUTA SINGOLA
NO                    [S] [N]
```

Scegliere il valore desiderato con i tasti freccia e confermare con il tasto **"INVIO"**:

```
DESCRITTIVO
NO                    [S] [N]
```

Scegliere il valore desiderato con i tasti freccia e confermare con il tasto **"INVIO"**:

10.3.2 Aggiungi

Scegliendo **"AGGIUNGI"** viene richiesto il numero del REPARTO che si vuole aggiungere, ad esempio 21.

```
CODICE REPARTO
21
```

Per proseguire nella programmazione premere il tasto **"INVIO"**.

Se il reparto inserito è già presente verrà richiesta la conferma di modificare il codice esistente :

```
COD. ESIST. MODIFIC ?
SI                    [S] [N]
```

Scegliere il valore desiderato, con i tasti freccia e confermare con il tasto "**Invio**".

Se il reparto inserito non è presente verrà aggiunto; per l'inserimento di tutte le altre voci del reparto procedere come al punto **"MODIFICA"**.

10.3.3 Elimina

Scegliendo **"ELIMINA"** viene richiesto il numero del REPARTO che si vuole eliminare, ad esempio 11.

```
CODICE REPARTO
11
```

Per proseguire nella programmazione premere il tasto **"INVIO"**.

Se il reparto inserito non è presente verrà generato un messaggio di errore:

```
ERRORE 148
REPARTO INESISTENTE
```

Se il reparto inserito è presente verrà richiesta la conferma di eliminazione:

```
CONFERMA ELIMINAZ.
[C]=NO  [INVIO]=SI
```

Premere il tasto **"INVIO"** per confermare o il tasto **"C"** (correttore) per annullare l'operazione.

Nota: Una volta che un reparto viene eliminato, i suoi dati di programmazione, sono definitivamente cancellati. Non sarà possibile utilizzarlo a meno che non venga ricreato con lo stesso codice mediante la funzione "Aggiungi".

10.4 Archivio PLU

Per entrare nella programmazione dei PLU è necessario attivare il menù **"PROGRAMMAZIONI":**

Premere **"SUBT"** fino a che non compare sul display

```
PROGRAMMAZIONI
PLU
```

Confermare con il tasto **"INVIO"**.

```
PLU
MODIFICA
```

Scegliere attraverso i tasti freccia la funzione desiderata (**MODIFICA, AGGIUNGI, ELIMINA**) e confermare con il tasto **"INVIO"**.

10.4.1 Modifica

Scegliendo **"MODIFICA"** viene richiesto il numero del PLU che si vuole modificare.

```
CODICE PLU
1
```

Alla richiesta del codice PLU digitare da tastiera il numero del PLU, ad esempio 1 e premere "**Invio**" oppure leggere il corrispondente codice a barre con un lettore di barcode.

```
DESCRIZIONE
_
```

E' possibile attraverso la tastiera (che è commutata automaticamente in alfa numerica) comporre la descrizione del PLU, ad esempio "VERDURA".

```
DESCRIZIONE
VERDURA
```

Associare il primo prezzo al PLU, digitare il valore e confermare con il tasto **"INVIO"**.

```
PREZZO 1
0,00
```

Nota: I successivi campi Prezzo 2 e Prezzo 3 non sono modificabili, sono presenti per utilizzi futuri.

Assegnare il reparto associato scegliendo il valore desiderato con i tasti freccia e confermare con il tasto **"INVIO"**.

```
REPARTO
Reparto 1
```

```
BATTUTA SINGOLA
NO                    [S] [N]
```

Scegliere il valore desiderato con i tasti freccia e confermare con il tasto **"INVIO"**:

```
DESCRITTIVO
NO                    [S] [N]
```

Scegliere il valore desiderato con i tasti freccia e confermare con il tasto **"INVIO"**:

Nota: Abilitando l'opzione "Descrittivo" è possibile utilizzare questo PLU con la funzione di sola stampa (varianti piatti).

10.4.2 Aggiungi

Scegliendo **"AGGIUNGI"** viene richiesto il numero del PLU che si vuole aggiungere.

```
CODICE PLU
1001
```

Alla richiesta del codice PLU digitare da tastiera il numero del PLU, ad esempio 1001 e premere "**Invio**" oppure leggere il corrispondente codice a barre con un lettore di barcode.

Se il PLU inserito è già presente verrà richiesta la conferma di modificare il codice esistente :

```
COD. ESIST. MODIFIC ?
SI                    [S] [N]
```

Scegliere il valore desiderato, con i tasti freccia e confermare con il tasto "**Invio**".

Se il PLU inserito non è presente verrà aggiunto; per l'inserimento di tutte le altre voci del PLU procedere come al punto **"MODIFICA"**.

10.4.3 Elimina

Scegliendo **"ELIMINA"** viene richiesto il numero del PLU che si vuole eliminare, ad esempio 11.

```
CODICE PLU
11
```

Per proseguire nella programmazione premere il tasto **"INVIO"**.

Se il PLU inserito non è presente verrà generato un messaggio di errore:

```
ERRORE 150
PLU INESISTENTE
```

Se il PLU richiesto è presente verrà richiesta la conferma di eliminazione:

```
CONFERMA ELIMINAZ.
[C]=NO  [INVIO]=SI
```

Premere il tasto **"INVIO"** per confermare o il tasto **"C"** (correttore) per annullare l'operazione.

Nota: Una volta che un PLU viene eliminato, i suoi dati di programmazione, vengono definitivamente cancellati. Non sarà possibile utilizzarlo a meno che non venga ricreato con lo stesso codice mediante la funzione "AGGIUNGI".

10.5 Archivio Clienti

Per entrare nella programmazione dei **"CLIENTI"** è necessario attivare il menù **"PROGRAMMAZIONI"**:

Premere **"SUBT"** fino a che non compare sul display

```
PROGRAMMAZIONI
CLIENTI
```

Confermare con il tasto **"INVIO"**.

```
CLIENTI
MODIFICA
```

Scegliere attraverso i tasti freccia "◄" "►" la funzione desiderata (**MODIFICA**, **AGGIUNGI**, **ELIMINA**) e confermare con il tasto **"INVIO"**.

10.5.1 Modifica

Scegliendo **"MODIFICA"** viene richiesto il numero del Cliente che si vuole modificare, ad esempio 1 :

```
CODICE CLIENTE
1
```

Per proseguire nella programmazione premere:

```
RAGIONE SOCIALE
ROSSI
```

A questo punto della programmazione è possibile, attraverso la tastiera (che viene commutata automaticamente in ALFA NUMERICA), inserire la descrizione del cliente.

Nota: Per qualsiasi tipo di descrizione(rag. sociale, indirizzo1, indirizzo2, ecc.) si hanno a disposizione 39 caratteri programmabili per ogni riga.

Confermare con il tasto **“INVIO”**.

```
INDIRIZZO 1
_
```

Procedere come per la descrizione del cliente confermare con il tasto **“INVIO”**.

```
COD.FISC./P.IVA
```

Inserire la partita I.V.A. o codice fiscale e confermare con il tasto **“INVIO”**.

```
ALIQUOTA IVA
10,00
```

Scegliere il valore desiderato, tra quelli programmati, per le aliquote IVA con i tasti freccia e confermare con il tasto **“INVIO”**.

```
MASSIMO SALDO
0,00
```

Inserire il valore massimo del credito assegnato al cliente e confermare con il tasto **“INVIO”**.

10.5.2 Aggiungi

Scegliendo **“AGGIUNGI”** viene richiesto il numero del codice cliente che si vuole aggiungere, ad esempio 1.

```
CODICE CLIENTE
1
```

Per proseguire nella programmazione premere il tasto **“INVIO”**.

Se il codice cliente inserito è già presente verrà richiesta la conferma di modificare il codice esistente :

```
COD. ESIST. MODIFIC ?
SI                [S] [N]
```

Scegliere il valore desiderato, con i tasti freccia e confermare con il tasto “**Invio**”.

Se il codice cliente inserito non è presente verrà aggiunto; per l’inserimento di tutte le altre voci del cliente procedere come al punto **“MODIFICA”.**

10.5.3 Elimina

Scegliendo **“ELIMINA”** viene richiesto il numero del codice cliente che si vuole eliminare, ad esempio 1.

```
CODICE CLIENTE
1
```

Per proseguire nella programmazione premere il tasto **“INVIO”**.

Se il codice cliente inserito non è presente sarà generato un messaggio di errore.

```
ERRORE 154
CLIENTE INESISTENTE
```

Se il codice cliente richiesto è presente verrà richiesta la conferma di eliminazione:

```
CONFERMA ELIMINAZ.
[C]=NO  [INVIO]=SI
```

Premere il tasto **“INVIO”** per confermare o il tasto **“C”** (correttore) per annullare l’operazione.

Nota: Una volta che un cliente viene eliminato, i suoi dati di programmazione, sono definitivamente cancellati. Non sarà possibile utilizzarlo a meno che non venga ricreato con lo stesso codice mediante la funzione “AGGIUNGI”.

10.6 Archivio Operatori

Per entrare nella programmazione degli "Operatori" è necessario attivare il menù **"PROGRAMMAZIONI"**:

Premere **"SUBT"** fino a che non compare sul display

```
PROGRAMMAZIONI
OPERATORI
```

Confermare con il tasto **"INVIO"**.

```
OPERATORI
MODIFICA
```

Scegliere attraverso i tasti freccia la funzione desiderata (**MODIFICA**, **AGGIUNGI**, **ELIMINA**) e confermare con il tasto **"INVIO"**.

10.6.1 Modifica

Scegliendo **"MODIFICA"** viene richiesto il numero dell'operatore che si vuole modificare, ad esempio 1:

```
CODICE OPERATORE
1
```

Per proseguire nella programmazione premere il tasto **"INVIO"**:

```
DESCRIZIONE
OPERATORE 001
```

A questo punto della programmazione è possibile, attraverso la tastiera (che viene commutata automaticamente in ALFA NUMERICA), inserire la descrizione dell'operatore (27 caratteri programmabili per ogni riga). Confermare con il tasto **"INVIO"**.

```
PASSWORD
_
```

Viene richiesto l'inserimento della password dell'operatore. Confermare con il tasto **"INVIO"**.

```
APERTURA CASSETTO
1
```

Inserire il numero del cassetto utilizzato e confermare con il tasto **"INVIO"**.

```
STAMPA DETTAGLI
SI                    [S] [N]
```

Scegliere il valore desiderato, con i tasti freccia e confermare con il tasto "**Invio**".

10.6.2 Aggiungi

Scegliendo **"AGGIUNGI"** viene richiesto il numero dell'operatore che si vuole aggiungere, ad esempio 16.

```
OPERATORE
16
```

Per proseguire nella programmazione premere il tasto **"INVIO"**:

Se l'operatore inserito è già presente verrà richiesta la conferma di modificare il codice esistente :

```
COD. ESIST. MODIFIC ?
SI                    [S] [N]
```

Scegliere il valore desiderato, con i tasti freccia e confermare con il tasto "**Invio**".

Se l'operatore inserito non è presente verrà aggiunto; per l'inserimento di tutte le altre voci dell'operatore procedere come al punto **"MODIFICA"**.

10.6.3 Elimina

Scegliendo **"ELIMINA"** viene richiesto il numero dell'operatore che si vuole eliminare, ad esempio 16.

```
CODICE OPERATORE
16
```

Per proseguire nella programmazione premere il tasto **"INVIO"**:

Se l'operatore inserito non è presente verrà generato un messaggio d'errore:

```
ERRORE 152
OPERATORE INESISTENTE
```

Se l'operatore inserito è presente verrà richiesta conferma di eliminazione :

```
CONFERMA ELIMINAZ.
[C]=NO  [INVIO]=SI
```

Premere il tasto **"INVIO"** per confermare o il tasto **"C"** (correttore) per annullare l'operazione.

Nota: Una volta che un operatore viene eliminato, i suoi dati di programmazione, sono definitivamente cancellati. Non sarà possibile utilizzarlo a meno che non venga ricreato con lo stesso codice mediante la funzione "AGGIUNGI".

10.7 AZZERAMENTI MULTIPLI

Gli azzeramenti mulitpli sono una macro sequenza di azzeramenti che il misuratore fiscale esegue automaticamente in cascata quando richiesto. Questa programmazione permette di definire quali azzeramenti inserire in questa macro sequenza.

Per entrare nella programmazione degli **"AZZERAMENTI MULTIPLI"** è necessario attivare il menù **"PROGRAMMAZIONI"**:

Premere **"SUBT"** fino a che non compare sul display

```
PROGRAMMAZIONI
AZZERAMENTI MULTIPLI
```

Confermare con il tasto **"INVIO"**.

```
AZZERAMENTI MULTIPLI
SCEGLI SEQUENZA
```

Confermare con il tasto **"INVIO"**.

```
PASSWORD
_
```

Per accedere a questo comando è necessario inserire la password impostata sul misuratore. Digitare la password e confermare con il tasto **"INVIO"**.

Verranno visualizzati in sequenza i rapporti sui quali si vuole effettuare l'azzeramento in automatico. Sul display compariranno tutti gli azzeramenti attivabili :

```
GIORNALIERO
SI                    [S] [N]
```

```
FINANZIARIO
SI                    [S] [N]
```

```
FINANZIARIO STORICO
SI                    [S] [N]
```

```
FASCIA ORARIA
SI                    [S] [N]
```

```
FASCIA ORAR. STORICA
SI                    [S] [N]
```

```
REPARTI
SI                    [S] [N]
```

```
SELETTIVO REPARTI
SI                    [S] [N]
```

```
REPARTI STORICO
SI                    [S] [N]
```

```
PLU
SI                    [S] [N]
```

```
SELETTIVO PLU
SI                    [S] [N]
```

```
PLU STORICO
SI                    [S] [N]
```

```
OPERATORI
SI                    [S] [N]
```

```
OPERATORI STORICO
SI                    [S] [N]
```

```
CLIENTI
SI                    [S] [N]
```

10.8 CAMBIO DATA E ORA

Per entrare nella programmazione della data e dell'ora è necessario attivare il menù **"PROGRAMMAZIONI"**:

Premere **"SUBT"** fino a che non compare sul display

```
PROGRAMMAZIONI
DATA E ORA
```

Confermare con il tasto **"INVIO"**.

```
DATA [ggmmaa]
241008
```

Per variare la data riportata è sufficiente digitare sulla tastiera la nuova data in base al formato [GGMMAA] seguita dal tasto **"INVIO"**.

```
ORA [oomm]
1430
```

Per cambiare l'ora riportata è sufficiente digitare sulla tastiera la nuova ora in base al formato [oomm] e confermare con il tasto **"INVIO"**.
Se il cambio della data / ora è avvenuto con successo verrà stampato uno scontrino non fiscale con le nuove impostazioni.

10.9 PROGRAMMAZIONE INTESTAZIONE SCONTRINO

Questa operazione (attivabile tramite password), è possibile solo dopo aver effettuato un azzeramento. Permette di inserire la descrizione per le 6 righe di intestazione presenti (max 42 caratteri programmabili per ogni riga) attraverso la tastiera che viene commutata automaticamente in ALFANUMERICA.

Per entrare nella programmazione dell'intestazione scontrino è necessario attivare il menù **"PROGRAMMAZIONI"**:

Premere **"SUBT"** fino a che non compare sul display

```
PROGRAMMAZIONI
INTESTAZ. SCONTRINO
```

Confermare con il tasto **"INVIO"**.

```
PASSWORD
_
```

Per accedere a questo comando è necessario inserire la password impostata sul misuratore. Digitare la password e confermare con il tasto **"INVIO"**.

A questo punto della programmazione è possibile, attraverso la tastiera (che viene commutata automaticamente in ALFA NUMERICA), inserire la descrizione per le 6 righe di intestazione presenti (max 42 caratteri programmabili per ogni riga).
Confermare con il tasto **"INVIO"**.

10.10 PROGRAMMAZIONE OPZIONI DI FUNZIONAMENTO

Per entrare nella programmazione delle opzioni di funzionamento è necessario attivare il menù **"PROGRAMMAZIONI"**:

Premere **"SUBT"** fino a che non compare sul display

PROGRAMMAZIONI OPZIONI FUNZIONAM.

Confermare con il tasto **"INVIO"**.

Nella seguente tabella è riportata la lista completa delle "Opzioni Funzionamento" gestite :

■ PREZZI CENTESIMI [SI] [NO]
Se abilitato, permette l'uso automatico della virgola, nell'inserimento dei prezzi (es. 12,25 euro, sarà 1225).
■ MODALITÀ OPERATORE
Selezionare il tipo di modalità : FACOLTATIVO A SING. SCONTRINO A TURNO
■ ACCORPAMENTO ARTICOLI [SI] [NO]
Se attivato, fa l'accorporamento degli articoli battuti nello scontrino.
■ ORDINAMENTO PER REPARTO [SI] [NO]
Se attivato, ordina i reparti ed i plu in ordine crescente. L'ordinamento per i plu è relativo al reparto ad esso associato.
■ BEEP SU ARTICOLO TROVATO [SI] [NO]
Si può attivare o disattivare il beep sulla conferma dell'articolo trovato nel database.
■ PASSWORD OPERATORE [SI] [NO]
Se attivato, richiede l'obbligo di inserire la password per l'operatore (campo presente solo per utilizzi futuri).

■ MODALITÀ APPRENDIMENTO [SI] [NO]
Se attivato, nello scontrino al posto dei blank vengono stampati i punti interogattivi.
■ PORTA PS/2
Selezionare il tipo di periferica collegata. TASTIERA NESSUN DISPOSITIVO

■ PORTA COM1
Selezionare il tipo di periferica collegata. DISPLAY OPERATORE DISPLAY CLIENTE TAST. + DISP. OPER. TAST. + DISP. CLI. TAST. + DISP. OPER/CLI NESSUN DISPOSITIVO
■ PORTA COM2
Selezionare il tipo di periferica collegata. LETT. BARCODE CONTROLLO DA PC TERMINALE EFT NESSUN DISPOSITIVO
■ PORTA USB
Selezionare il tipo di periferiche che si possono gestire. CONTROLLO DA PC NESSUN DISPOSITIVO
■ PROTOCOLLO
Selezionare il tipo di protocollo di comunicazione con i sistemi gestionali. CUSTOM CUSTOM DLL XON/XOFF XON/XOFF NO ECHO
■ BAUD RATE PROTOCOLLO
Selezionare la velocità di comunicazione del sistema con i protocolli. 9600bps 19200bps 38400bps 57600bps
■ APERTURA AUTOM. CASSETTO [SI] [NO]
Se attivato, il cassetto verrà aperto automaticamente alla fine di ogni transazione.
■ TENSIONE CASSETTO [6V, 12V, 18V, 24V]
È possibile settare la tensione di pilotaggio del cassetto da collegare al misuratore (da 6V a 24V). Il settaggio di default è 24V.
■ TAGLIERINA [SI] [NO]
Se disattivata, disabilita la taglierina.
■ ABILITA TX FOOTER (XON) [SI] [NO]
Se attivato, nella comunicazione con il PC in XON-XOFF, viene trasmesso il piede (FOOTER) dello scontrino fiscale che rappresenta l'ultima riga, in cui sono riportate la data, l'ora ed il n° dello scontrino fiscale.

10.11 PROGRAMMAZIONE OPZIONI VISUALIZZAZIONE

Per entrare nella programmazione delle opzioni di visualizzazione è necessario attivare il menù **"PROGRAMMAZIONI"**:

Premere **"SUBT"** fino a che non compare sul display

PROGRAMMAZIONI
OPZIONI VISUALIZ..

Confermare con il tasto **"INVIO"**.

Nella seguente tabella è riportata la lista completa delle "Opzioni Visualizzazione" gestite :

■ VISUALIZZA RESTO	[SI] [NO]
Se attivato, visualizza il resto durante il pagamento.	
■ VISUALIZZA SALDO	[SI] [NO]
Se attivato, visualizza il saldo cliente dopo l'addebito dell'importo al cliente	
■ MESSAGGIO SCORREVOLE	[SI] [NO]
Se attivato visualizza il messaggio scorrevole a display.	
■ VISUALIZZA DESCR. BATTUTE	[SI] [NO]
Da usare in abbinamento al protocollo di comunicazione, serve per visualizzare le descrizioni presenti all'interno dei comandi di vendita.	

10.12 PROGRAMMAZIONE OPZIONI STAMPA INTERNA

Per entrare nella programmazione delle opzioni di stampa interna è necessario attivare il menù **"PROGRAMMAZIONI"**:

Premere **"SUBT"** fino a che non compare sul display

PROGRAMMAZIONI
OPZIONI STAMPA INT.

Confermare con il tasto **"INVIO"**.

Nella seguente tabella è riportata la lista completa delle "Opzioni Stampa Interna" gestite :

■ TIPO INTESTAZIONE	
Selezionare il tipo d'intestazione dello scontrino fiscale TESTO GRAFICA GRAFICA + TESTO	
■ NUMERO RIGHE INTESTAZIONE	
Selezionare il numero delle righe di intestazione da stampare (max 6)	
■ STAMPA BUFFERIZZATA	[SI] [NO]
Permette di selezionare il metodo di stampa, bufferizzata o riga riga.	
■ DETTAGLIO MOLTIPLICAZIONE	[SI] [NO]
Se attivato, permette la stampa del dettaglio durante una moltiplicazione (quantità, prezzo singolo, descrizione, totale).	
■ STAMPA QUANTITÀ UNITARIA	[SI] [NO]
Se attivato, porta in stampa la quantità moltiplicata sullo scontrino anche se uguale a 1.	
■ STAMPA TOTALE PEZZI	[SI] [NO]
Se attivato, porta in stampa il totale dei pezzi sullo scontrino.	
■ STAMPA LORDO PROGRESSIVO	[SI] [NO]
Se attivato, porta in stampa sul report giornaliero il Lordo Progressivo	
■ STAMPA TOTALE PRECONTI	[SI] [NO]
Se attivato, porta in stampa sul report giornaliero il Totale dei preconti emessi.	
■ STAMPA DOCUMENTO ANNULLATO	[SI] [NO]
Se attivato, porta in stampa lo scontrino annullato (in casi di stampa non bufferizzata).	
■ DETTAGLIO IVA IN CHIUSURA	[SI] [NO]
Se attivato, porta in stampa sul report fiscale il dettaglio IVA.	
■ STAMPA COPIA SCONTRINO	[SI] [NO]
Se attivato, ristampa l'ultimo scontrino.	
■ RIGHE DI CORTESIA	[SI] [NO]
Se attivato porta in stampa l'immagine Evobw.bmp in coda allo scontrino.	
■ DENSITÀ DI STAMPA	
Permette di regolare la densità di stampa. +12,5% +25% +37,5% +50% -50% -37,5% -25% -12,5% DEFAULT	
■ VELOCITÀ DI STAMPA	
Permette di settare la velocità di stampa. ALTA BASSA NORMALE	

APPENDICE A - GESTIONE ERRORI

A.1 GESTIONE ERRORI

In caso d'errore, il misuratore emette un segnale acustico e visualizza sul display la dicitura ERRORE seguita da un codice e da un messaggio. Fare riferimento alla guida segnalazioni di stato prodotti fiscali contenuta nell'imballo.

Contattare l'Assistenza tecnica del Rivenditore Autorizzato se il misuratore non funzionasse in modo corretto.

A.1.1 Modalità non operativa "SAFE MODE"

Se il misuratore fiscale, al momento dell'accensione, riporta sul display la scritta :

```
                SAFE MODE
09-11-2007            12:00:20
```

Si è entrati in una modalità non operativa ad uso tecnico denominata "SAFE MODE".
Per uscire da questa modalità basta spegnere ed accendere il misuratore, senza premere alcun tasto sulla tastiera. Attendere che compaia sul display la scritta PRONTO.

Blank page

APPENDICE B - STRUTTURA DEL MENÙ FUNZIONI

Nel seguente schema viene riportata la struttura del menù Funzioni e di tutti i relativi sottomenù.

1° LIVELLO

	FUNZIONI	N° BREVE
1	FATTURA N.	[1001]
2	PRELIEVI	[1002]
3	FONDO CASSA	[1003]
4	RENDICONTI	[1006]
5	AZZERAMENTI	[1007]
6	PROGRAMMAZIONI	[1008]
7	STRUMENTI (1)	[1009]

2° LIVELLO

RENDICONTI [1006]	N° BREVE
GIORNALIERO	[1050]
FINANZIARIO	[1051]
FINANZIARIO STORICO	[1063]
FASCIA ORARIA	[1064]
FASCIA ORARIA STORICA	[1065]
REPARTI	[1052]
SELETTIVO REPARTI	[1066]
REPARTI STORICO	[1067]
PLU	[1053]
SELETTIVO PLU	[1054]
PLU STORICO	[1068]
OPERATORI	[1055]
OPERATORI STORICO	[1069]
CLIENTI	[1057]
MEMORIA FISCALE	[1061]
GIORNALE ELETTRONICO	[1062]

AZZERAMENTI [1007]	N° BREVE
GIORNALIERO	[1100]
FINANZIARIO	[1101]
FINANZIARIO STORICO	[1113]
FASCIA ORARIA	[1114]
FASCIA ORAR. STORICA	[1115]
REPARTI	[1102]
SELETTIVO REPARTI	[1116]
REPARTI STORICO	[1117]
PLU	[1103]
SELETTIVO PLU	[1104]
PLU STORICO	[1118]
OPERATORI	[1105]
OPERATORI STORICO	[1119]
CLIENTI	[1107]
AZZERAMENTI MULTIPLI	[1109]
AZZER. MULT. STORICI	[1110]
AZZER. NUMERO FATTURA	[1111]

PROGRAMMAZIONI [1008]	N° BREVE
REPARTI	[1150]
PLU	[1152]
CLIENTI	[1154]
OPERATORI	[1155]
CONVENZIONI (*)	[1156]
SOCIETÀ (*)	[1157]
PAGAMENTI	[1167]
MODIFICATORI	[1158]
ALIQUOTE IVA	[1159]
AZZERAMENTI MULTIPLI	[1161]
DATA E ORA	[1160]
INTESTAZ. SCONTRINO (1)	[1169]
INTESTAZIONE 2	[1170]
NOME MACCHINA	[1171]
OPZIONI FUNZIONAM.	[1162]
OPZIONI VISUALIZ.	[1163]
OPZIONI STAMPA INT.	[1164]

(1)STRUMENTI [1009]	N° BREVE
RECUPERO CREDITI	[1463]
FISCALIZZAZIONE (1)	[1451]
INIZIALIZ. NUOVO DGFE (1)	[1452]
VERIFICA PERIODICA (1)	[1453]
TRASMISSIONE DGFE (1)	[1454]
BACKUP FLASH -> MMC (1)	[1461]
RESTORE MMC -> FLASH (1)	[1462]
CAMBIO PASSWORD (1)	[1464]
STRUM. DI SERVIZIO (1) (2)	[1456]

3° LIVELLO

REPARTI [1150]	N° BREVE
MODIFICA (1)	[1200]
AGGIUNGI (1)	[1201]
ELIMINA (1)	[1202]

PLU [1152]	N° BREVE
MODIFICA (1)	[1210]
AGGIUNGI (1)	[1211]
ELIMINA (1)	[1212]

CLIENTI [1154]	N° BREVE
MODIFICA (1)	[1220]
AGGIUNGI (1)	[1221]
ELIMINA (1)	[1222]

OPERATORI [1155]	N° BREVE
MODIFICA (1)	[1230]
AGGIUNGI (1)	[1231]
ELIMINA (1)	[1232]

CONVENZIONI (*) [1156]	N° BREVE
MODIFICA (1)	[1240]
AGGIUNGI (1)	[1241]
ELIMINA (1)	[1242]

SOCIETÀ (*) [1157]	N° BREVE
MODIFICA (1)	[1250]
AGGIUNGI (1)	[1251]
ELIMINA (1)	[1252]

PAGAMENTI [1167]	N° BREVE
MODIFICA (1)	[1280]
AGGIUNGI (1)	[1281]
ELIMINA (1)	[1282]

MODIFICATORI [1158]	N° BREVE
MODIFICA (1)	[1290]
AGGIUNGI (1)	[1291]
ELIMINA (1)	[1292]

ALIQUOTE IVA [1159]	N° BREVE
MODIFICA (1)	[1295]
AGGIUNGI (1)	[1296]
ELIMINA (1)	[1297]

AZZERAMENTI MULTIPLI [1161]	N° BREVE
SCEGLI SEQUENZA (1)	[1298]

OPZIONI FUNZIONAM. [1162]	N° BREVE
PREZZI CENTESIMI	[1300]
MODALITÀ OPERAT.ORE	[1304]
ACCORPAM. ARTICOLI	[1307]
ORDINAM. PER REPARTO	[1308]
BEEP SU ART. TROVATO	[1319]
PASSWORD OPERATORE	[1320]
MODAL. APPRENDIMENTO	[1321]
PORTA PS/2 (1)	[1322]
PORTA COM 1 (1)	[1323]
PORTA COM 2 (1)	[1324]
PORTA USB (1)	[1326]
PROTOCOLLO (1)	[1327]
BAUD RATE PROTOCOLLO (1)	[1328]
APERT.AUTOM.CASSETTO	[1315]
TENSIONE CASSETTO	[1316]
TAGLIERINA	[1329]
ABIL. TX FOOTER (XON)	[1333]

OPZIONI VISUALIZ. [1163]	N° BREVE
VISUALIZZA RESTO	[1350]
VISUALIZZA SALDO	[1351]
MESS. SCORREVOLE	[1352]
VISUALIZZA DESCR. BATTUTE	[1353]

OPZIONI STAMPA INT. [1164]	N° BREVE
TIPO INTESTAZIONE	[1422]
N. RIGHE INTESTAZ.	[1401]
TIPO INTESTAZIONE 2	[1436]
N. RIGHE INTESTAZ. 2	[1437]
STAMPA BUFFERIZZATA	[1402]
DETT.MOLTIPLICAZ.	[1413]
STAMPA Q.TA' UNIT.	[1431]
STAMPA TOTALE PEZZI	[1423]
STAMPA LORDO PROG.	[1416]
STAMPA TOT PRECONTI	[1417]
STAMPA DOC ANNULLATO	[1428]
DETT.IVA IN CHIUSURA	[1429]
STAMPA COPIA SCONTR.	[1433]
RIGHE DI CORTESIA	[1435]
DENSITÀ DI STAMPA	[1419]
VELOCITÀ DI STAMPA	[1430]

(2)STRUM. DI SERVIZIO [1456]	N° BREVE

NOTA: Le voci evidenziate hanno dei sottomenù.

NOTA: Nella colonna N° Breve viene riportato il numero breve di attivazione della voce di menù corrispondente quindi ad es. per attivare il menù "Programmazioni" digitare 1008 e premere il tasto "Funzioni".

(1) **NOTA:**
Voce di menù attivabile solo tramite password.

(2) **NOTA:**
Le voci di menù non sono riportate perchè l'utilizzo di questo menù è rivolto esclusivamente al personale addetto all'assistenza tecnica sulla macchina.

(*) **NOTA:**
Campo presente per utilizzi futuri.

Blank page

APPENDICE C - COLLEGAMENTI

Fig.28

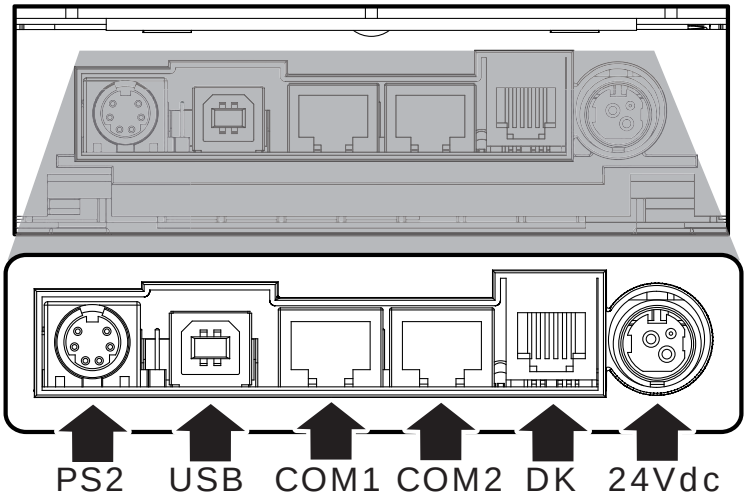

Vista connettori

PS2	=	Connettore Tastiera PS2
USB	=	Connettore USB (Upgrade e/o Serrvice)
COM1	=	Connettore seriale RJ45 (Display) (Opzionale Tastiera 73 tasti)
COM2	=	Connettore seriale RJ45 (PC)
DK	=	Connettore cassetto RJ11
24Vdc	=	Connettore di alimentazione

C.1 Collegamento stampante XKUBE-F – Display KUBE-D

XKUBE-F (CONNETTORE SERIALE RJ45 8 POLI FEMMINA "COM1")		***KUBE-D*** (CONNETTORE SERIALE RJ45 8 POLI MASCHIO)	
24V	*1*	*1*	*+VI*
24V	*2*	*2*	*+VI*
GND	*3*	*3*	*GND*
GND	*4*	*4*	*GND*
RTS	*5*	*5*	*CTS*
CTS	*6*	*6*	*RTS*
TXD	*7*	*7*	*RXD*
RXD	*8*	*8*	*TXD*

C.2 Collegamento stampante XKUBE-F con PC

XKUBE-F (CONNETTORE SERIALE RJ45 8 POLI FEMMINA "COM2")		***PC*** (CONNETTORE A VASCHETTA 9 POLI FEMMINA)	
RTS	*1*	*8*	*CTS*
CTS	*2*	*7*	*RTS*
DTR	*3*	*1*	*DSR*
GND	*4*	*5*	*GND*
+VI	*5*	*4*	*N.C.*
RXD	*6*	*3*	*TXD*
TXD	*7*	*2*	*RXD*
DTR	*8*	*6*	*DTR*
		9	*RI*

C.3 Collegamento stampante XKUBE-F – tastiera PS2

Questo tipo di collegamento si effettua tramite cavi standard nel connettore PS2 della stampante.

C.4 Collegamento con cassetto (opzionale)

È disponibile un cavo adattatore RJ11 – JACK (cod. CBADAT-RJ11-JACK) per collegare la stampante ad un cassetto rendi-resto utilizzato per la conservazione durante la giornata lavorativa e lo spostamento, in alcuni casi (vedi il fine turno dell'operatore di cassa nel caso della grande distribuzione e distribuzione organizzata) del denaro contante e/o di titoli equipollenti (ad esempio assegni, buoni pasti ed altri titoli di vario genere).

C.5 Collegamento con LETTORE BARCODE (opzionale)

È disponibile un cavo adattatore RJ45 – RS232 opzionale (cod. CB9POLI-PLUG08-10) per collegare il misuratore ad un lettore ottico seriale. Questo cavo adattatore RS232 opzionale è composto da un doppio sistema di interconnessione; da un lato è presente un connettore a vaschetta 9 poli collegabile alla seriale del lettore ottico; dall'altro lato sullo stesso cavo è presente un connettore RJ45 collegabile al connettore seriale COM2 del misuratore stesso.

APPENDICE D - GESTIONE EMISSIONE/FATTURE

D.1 Documento Fattura

Il misuratore può emettere documenti di tipo fattura con relativa stampa in duplice copia avente valenza fiscale.
Questo documento contiene :

- intestazione emittente (intestazione fattura),
- quantità, descrizione e prezzo
- totale complessivo delle transazioni
- scorporo della o delle IVE
- spazio dedicato ai dati del destinatario.

Il documento di tipo fattura possiede una numerazione progressiva modificabile e azzerabile. Viene memorizzato nel giornale elettronico ed è possibile identificarlo in modo separato nella chiusura fiscale con i contatori numero fatture e corrispettivo fatture. Incrementa i totali dei documenti di classe 2 salvati in memoria fiscale a seguito di ogni chiusura fiscale.

Esempio di un documento tipo fattura

```
                <Nome Ditta>
                <Indirizzo>
                <Località>
                <Telefono>
                   <Fax>
               <Partita IVA>
          <Numero Registro Imprese>

FATTURA N/ XXX
01/01/01 12:00
---------------------------------------------
Qty  Descrizione                  Prezzo   IVA
1    COCA COLA MEDIA                2,50   C
2    CAFFÈ MACCHIATO                2,80   C
1    PANINO RUSTICO                 6,00   C
IMPORTO EURO                       11,30
CONTANTI                           11,30
RESTO                               0,00

    CORRISP.        IMPONIB.     IVA
C: IVA 10% (10,00%)
       11,30           11,30    1,00
---------------------------------------------
Dati Destinatario
Cliente 1
<Primo Indirizzo>
<Secondo Indirizzo>
COD. FISC.:8007404081835123
---------------------------------------------
```

Dove N indica il numero della fattura (assegnato progressivamente dal misuratore o inserito direttamente da tastiera).

Dove XXX indica il nome macchina assegnato in fase di programmazione degli archivi (fare riferimento al paragrafo D.4 Programmazione NOME MACCHINA).

Esempio di Chiusura Fiscale con dati relativi alla fattura

```
                RAPPORTO FISCALE

TOT. GIORN. EURO                        311,00
GRAN TOTALE EURO                       5716,45
TOT. SCONTI EURO                          0,00
TOT. MAGGIORAZ. EURO                      0,00
TOT. ANNULLI EURO                         0,00
TOT. RESI EURO                            0,00
TOT. IMBAL. CAUZ. EURO                    0,00
CORR. N. PAGATI EURO                     69,00
N. SCONTRINI FISCALI                        22
N. STAMPE M. FISCALE                         0
N. SCONTRINI N. FISCALI                     20
NUM. FATTURE                                 2
CORRISP. FATTURE EURO                     9,00
N. AZZERAM. FISCALI                         86
N. RIPRISTINI                                2
SIGILLO FISCALE                           5272
INIZIAL. DGFE 0001 01/01/00              10:20

01/01/01  12:00                           SF.1
                 MFXX 00000000
                DATI NON FISCALI
=============================================
        DETTAGLIO IVA SCONTRINI FISCALI
  CORRISP.          IMPONIB.              IVA
IVA 10% (10,00%)
      160,            145,45            14,55
---------------------------------------------
             DETTAGLIO IVA FATTURE
  CORRISP.          IMPONIB.              IVA
IVA 10% (10,00%)
      9,03             8,21             0,82
=============================================
```

D.2 Stampa Fattura

E' possibile stampare una fattura e definire un tasto specifico in tastiera tramite la programmazione della funzione. In base all'impostazione del parametro "Stampa Bufferizzata"si devono distinguere due procedure diverse di stampare una fattura. Si noti che con entrambe le procedure è obbligatorio l'inserimento del cliente. Il cliente inserito nella fattura se non presente nel database viene automaticamente inserito nell'archivio clienti.

Stampa fattura con "**Stampa Bufferizzata**" abilitata (= SI)

Vendite su reparti e su PLU:

Una volta conclusa la transazione premere il tasto FATTURA per memorizzare le battute su un documento di tipo fattura, a cui viene assegnato automaticamente dal sistema un numero progressivo (ad es. FATTURA 9).

```
FATTURA N.
9
```

Nota: Il numero riportato indica un progressivo delle fatture emesse (viene assegnato automaticamente dal sistema). Se si vuole forzare un numero diverso di fattura digitare il nuovo numero (superiore a quello suggerito).

Premere il tasto "**Invio**"
Seguire la modalità di inserimento del codice cliente
Premendo il tasto "**Invio**", verrà stampata la fattura in duplice la copia.

Stampa fattura con "**Stampa Bufferizzata**" disabilitata (= NO)

Premere il tasto FATTURA per creare il documento su cui verranno memorizzate le battute; viene assegnato automaticamente dal sistema un numero progressivo (ad es. FATTURA N. 9)

Confermare con il tasto "**Invio**".
Battere le vendite su reparti e su PLU:

Seguire la modalità di inserimento del codice cliente
Premendo il tasto "**Invio**" verrà stampata la fattura in duplice copia.

Per inserire il cliente a cui intestare la fattura una volta eseguita la vendita come battute, si possono distinguere tre modalità diferenti di inserimento del codice cliente:

- **Inserimento cliente al volo**
  Premere il tasto "Codice Cliente" per inserire i dati relativi al cliente a cui intestare la fattura

Sul display verrà richiesto

```
CREA NUOVO CLIENTE?
[SI]                    [SI] [NO]
```

Premere il tasto "**Invio**" per confermare e creare quindi un nuovo cliente in anagrafica.

- **Inserimento cliente con ricerca in anagrafica**
  Per attivare la ricerca in anagrafica premere :

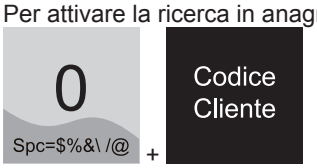

il display mostra

```
RICERCA CLIENTE NOME?
_
```

Digitare la prima lettera del nome e premere "**Invio**"
Se il cliente non è stato trovato il display mostra

```
CLIENTE NON INSERITO
PREMERE UN TASTO
```

Altrimenti se viene trovata nell'anagrafica clienti una corrispondenza con l'iniziale digitata viene mostrato il nominativo cliente a display

```
CLIENTE DI PROVA
<--                     -->
```

Con i tasti freccia scegliere il nominativo cliente desiderato e per selezionare il cliente confermare con il tasto "**Invio**".

- **Inserimento cliente conoscendo numero**
  Per inserire un cliente già presente caricandolo direttamente dall'anagrafica premere il tasto del numero del cliente, ad esempio 5, seguito dal tasto "Codice Cliente":

Nota: Se come codice cliente viene utilizzato il numero 100 viene caricato automaticamente un cliente preprogrammato con i campi vuoti. Verrà stampata una fattura o uno scontrino con lo spazio necessario per l'inserimento manuale dei dati.

INSERIMENTO DATI DEL CLIENTE

I dati relativi al cliente a cui intestare la fattura sono : Ragione sociale; Indirizzo 1; Indirizzo 2 e Codice fiscale.
Dopo aver inserito il valore premere il tasto "Invio" per confermare.

Nota: Durante le fasi di inserimento dei valori e delle scritte, la tastiera viene automaticamente commutata in modalità programmazione (la funzione del tasto diventa quella indicata in basso a destra sulla sua etichetta).

D.3 PROGRAMMAZIONE INTESTAZIONE Fattura

Questa operazione (attivabile tramite password), permette di inserire la descrizione per le 9 righe di intestazione gestite (max 42 caratteri programmabili per ogni riga) che verranno stampate all'inizio del documento di tipo fattura.

Entrare nel menù "**PROGRAMMAZIONI**"

Premere il tasto freccia "➡" fino a che non compare sul display:

```
FUNZIONI
PROGRAMMAZIONI
```

Premere il tasto "**Invio**" per confermare.

Una volta entrati nel menù Programmazioni, premere il tasto freccia "➡" fino a che non compare sul display:

```
PROGRAMMAZIONI
INTESTAZIONE 2
```

Premere il tasto "**Invio**" per confermare. Per accedere a questo comando è necessario inserire la password impostata sul misuratore. Sul display comparirà :

```
PASSWORD
_
```

Digitare la password e premere il tasto "**Invio**" per confermare.

A questo punto della programmazione è possibile, attraverso la tastiera (che viene commutata automaticamente in ALFA NUMERICA), inserire la descrizione per le 9 righe di intestazione presenti (max 42 caratteri programmabili per ogni riga).

Premere il tasto "**Invio**" per confermare.

D.4 PROGRAMMAZIONE NOME MACCHINA

È possibile definire un nome specifico per ogni macchina che stampa le fatture. Questo nome verrà stampato di fianco al numero della fattura. Laddove vi sono installate più macchine che emettono fatture con lo stesso numero progressivo di fattura, tali fatture devono essere emesse con il relativo nome macchina assegnato.

Entrare nel menù Programmazioni e premere il tasto freccia "➡" fino a che non compare sul display:

```
PROGRAMMAZIONI
NOME MACCHINA
```

Premere il tasto "**Invio**" per confermare.

```
NOME MACCHINA
AA
```

A questo punto della programmazione è possibile, attraverso la tastiera (che viene commutata automaticamente in ALFA NUMERICA), inserire il nome (max 20 caratteri).

Premere il tasto "**Invio**" per confermare.

D.5 PROGRAMMAZIONE TIPO INTESTAZIONE FATTURA

Una volta entrati nel menù Programmazioni, premere il tasto freccia "➡" fino a che non compare sul display:

```
PROGRAMMAZIONI
OPZIONI STAMPA INT.
```

Premere il tasto "**Invio**" per confermare e premere il tasto freccia "➡" fino a che non compare sul display:

```
OPZIONI STAMPA INT.
TIPO INTESTAZIONE 2
```

Premere il tasto "**Invio**" per confermare e scegliere il valore desiderato con i tasti freccia "⬅" "➡".

```
TIPO INTESTAZIONE 2
TESTO
```

Premere il tasto "**Invio**" per confermare.

D.6 PROGRAMMAZIONE numero righe intestazione FATTURA

Una volta entrati nel menù Programmazioni, premere il tasto freccia "➡" fino a che non compare sul display:

```
PROGRAMMAZIONI
OPZIONI STAMPA INT.
```

Premere il tasto "**Invio**" per confermare e premere il tasto freccia "➡" fino a che non compare sul display:

```
OPZIONI STAMPA INT.
N. RIGHE INTESTAZ. 2
```

Premere il tasto "**Invio**" per confermare.

```
N. RIGHE INTESTAZ. 2
7
```

Selezionare il numero delle righe di intestazione da stampare (max 9).

Part Number : DOMI-XKUBE-F Rev. 1.10

UNI EN ISO 9001 CERTIFIED QUALITY SYSTEM

M.U.R.S.T.
Ministry University
Research Scientific
Technology
Authorized laboratory
no.50846ZYZ

CUSTOM ENGINEERING SPA
World Headquarters
Via Berettine, 2 - 43100 Fontevivo
Tel. +39 0521 680111 - Fax +39 0521 610701
info@custom.biz - www.custom.biz

All rigths reserved